1550 Avenue de Montpellier, 34820 Teyran
Tel. : 04 67 03 42 67 - FAX : 04 67 87 10 62
Mail. : contact@bioconnect.fr
www.bioconnect.fr

TOURINOX

MOBILIER MÉDICO-CHIRURGICAL

EDITION 2021

Notre nouvelle adresse dès SEPTEMBRE 2021
ZA Les Hâtes du Vernoy 89130 TOUCY

PRÉSENTATION
[Découvrez nos locaux]

La société TOURINOX fabrique depuis 1992 du mobilier médico-chirurgical pour les hôpitaux, cliniques, médecins, maisons de retraite et l'ensemble des professions médicales.

Nos produits sont confectionnés à partir d'inox 18/10 nuance 304 et de résine composite couleur pour répondre aux normes les plus exigeantes de qualité et d'hygiène du secteur médical.

Les structures sont entièrement soudées sous Argon, gage d'une grande résistance mécanique et structurelle.

Ces éléments cumulés à notre savoir-faire de plus de 29 ans et notre statut de fabricant nous permettent de répondre aux demandes les plus spécifiques.

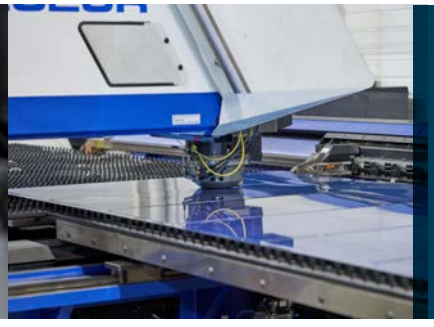

SOMMAIRE

03

- GUÉRIDONS — Pages 4 à 27
- PIEDS À PERFUSION — Pages 28 à 35
- MOBILIER DE BLOC — Pages 36 à 43
- ACCESSOIRES DE BLOC — Pages 44 à 51
- GAMME AMAGNETIQUE — Page 52
- CONFORT HYGIÈNE DU PATIENT — Pages 53 à 54
- MOBILIER DE STÉRILISATION — Pages 55 à 67
- RAYONNAGE — Pages 68 à 69
- GESTION DU LINGE — Pages 70 à 74
- MOBILIER TECHNIQUE — Pages 75 à 81
- CHARIOTS D'URGENCE — Pages 82 à 85
- NUANCIER — Page 86

GUÉRIDONS COMPACT
[2 plateaux]

REF 220.0.3

REF 220

Roues antistatiques et/ou à freins en option au tarif

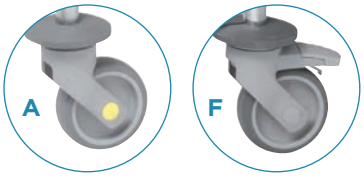

TENTE
BETTER MOBILITY. BETTER LIFE.

REF 50640

REF 220.5.0

Guéridon structure résine composite couleur et tube Ø 30 mm inox 18/10

Plateaux dessus lisse résine composite avec ou sans poignée de guidage (en standard à gauche)

Roues Ø 100 mm ABS avec galets pare-chocs

En version 2 ou 3 plateaux

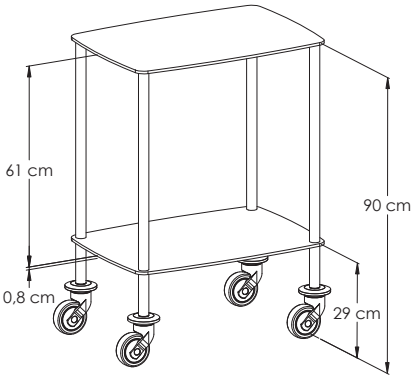

GUÉRIDONS 2 PLATEAUX

REF	DIMENSIONS
215	450 x 450 mm
220	650 x 450 mm
230	750 x 550 mm

Sanitized Actifresh

Traitement antibactérien

Configurations, accessoires et options p. 24 à 27

GUÉRIDONS COMPACT
[2 plateaux]

REF 220P.8.2

REF 215.5612

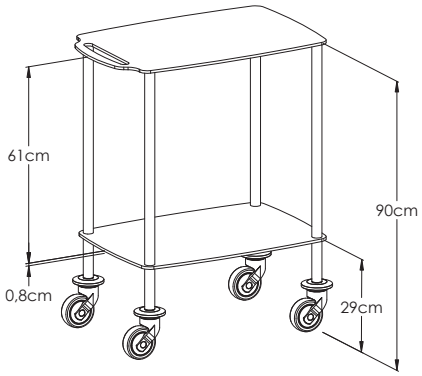

REF 220.5.0

1 2 3 4 5
6 7 8 9 10 11 12

* Numéro de la couleur à préciser lors de votre commande.

Configurations, accessoires et options p. 24 à 27

GUÉRIDONS COMPACT
[3 plateaux]

Guéridon structure résine composite couleur et tube Ø 30 mm inox 18/10

Plateaux dessus lisse résine composite avec ou sans poignée de guidage (en standard à gauche)

Roues Ø 100 mm ABS avec galets pare-chocs

En version 2 ou 3 plateaux

GUÉRIDONS 3 PLATEAUX

REF	DIMENSIONS
315	450 x 450 mm
320	650 x 450 mm
330	750 x 550 mm

Configurations, accessoires et options p. 24 à 27

GUÉRIDONS COMPACT
[3 plateaux]

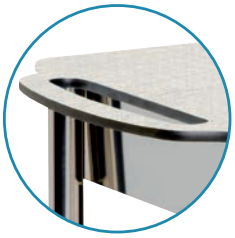

Poignée
en standard à gauche

REF 320P.0.2

REF 5125

REF 320.3.0

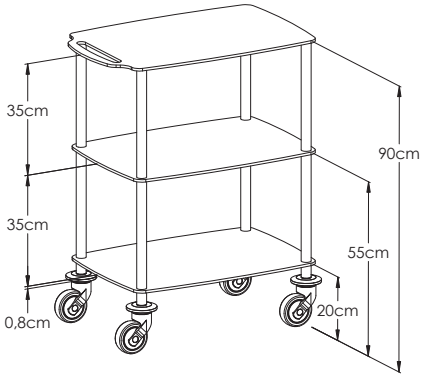

REF 320A.3.0.5436

1 2 3 4 5
6 7 8 9 10 11 12

* Numéro de la couleur à préciser lors de votre commande.

Configurations, accessoires et options p. 24 à 27

GUÉRIDONS OVOÏDES
[2 plateaux]

REF 240

REF 240

REF 240.1.3

Roulettes noires
uniquement
sur montants noirs

Roues antistatiques et/ou à freins en option au tarif

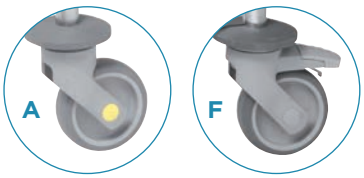

TENTE
BETTER MOBILITY. BETTER LIFE.

Guéridon plateaux résine composite couleur, structure tube ovale acier époxy

Plateaux dessus lisse résine composite avec ou sans poignée de guidage (en standard à gauche)

Roues Ø 100 mm ABS avec galets pare-chocs

En version 2 ou 3 plateaux

OVOÏDES 2 PLATEAUX

REF	DIMENSIONS
240	650 x 450 mm
250	750 x 550 mm

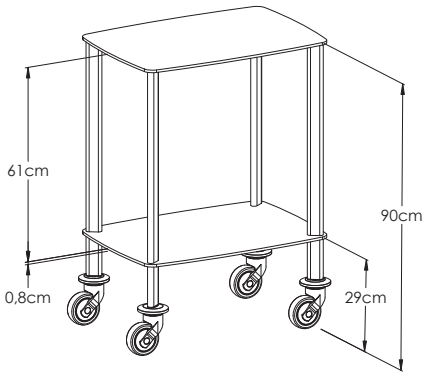

Configurations, accessoires et options p. 24 à 27

GUÉRIDONS OVOÏDES
[3 plateaux]

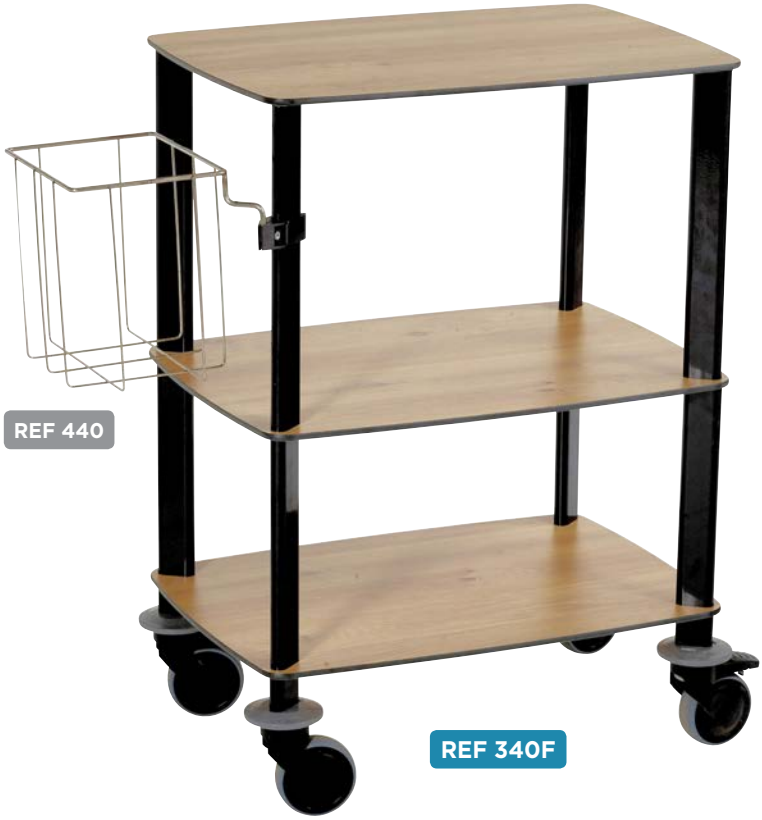
REF 440

REF 340F

REF 340.0.2

REF 340

3 couleurs des montants
à préciser à la commande

1 2 3 4 5
6 7 8 9 10 11 12

* Numéro de la couleur à préciser lors de votre commande.

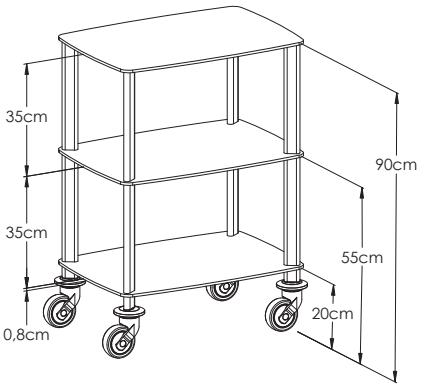

OVOÏDES 3 PLATEAUX

REF	DIMENSIONS
340	650 x 450 mm
350	750 x 550 mm

Configurations, accessoires et options p. 24 à 27

GUÉRIDONS INOX
[2 plateaux bords tombés]

REF 265.4.0

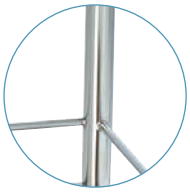

Galerie
Ø 6 mm

REF 440

REF 245

REF 265

REF 50542

REF 265F.1.2

REF 295

Guéridon structure et plateaux inox 18/10 entièrement soudés sous argon

Bâti cintré en tube Ø 25 poli brillant

Plateaux bords tombés insonorisés (bords lisses)

Roues Ø 100 mm ABS avec galets pare-chocs

En version 2 ou 3 plateaux

INOX BORDS TOMBÉS 2 PLATEAUX

REF	DIMENSIONS
245	400 x 400 mm
265	600 x 400 mm
275	750 x 500 mm
295	900 x 600 mm

Configurations, accessoires et options p. 24 à 27

GUÉRIDONS INOX

[2 plateaux bords tombés]

Soudure argon pour une meilleure résistance

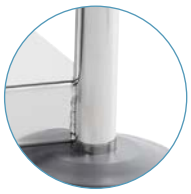

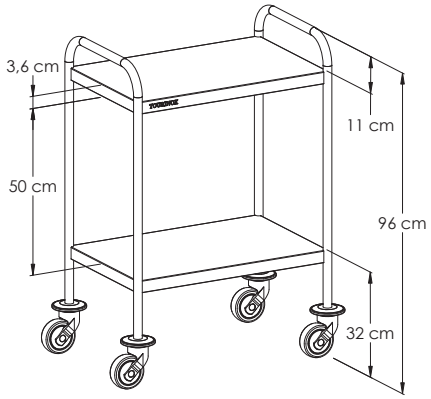

Configurations, accessoires et options p. 24 à 27

GUÉRIDONS INOX

[2 plateaux bords relevés]

REF 50640

REF 276

REF 266.4.1

Roues antistatiques et/ou à freins en option au tarif

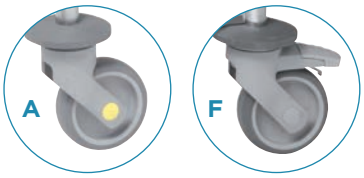

TENTE
BETTER MOBILITY. BETTER LIFE.

REF 266

Guéridon structure et plateaux inox 18/10 entièrement soudés sous argon

Bâti cintré en tube Ø 25 poli brillant

Plateaux bords relevés insonorisés

Roues Ø 100 mm ABS avec galets pare-chocs

En version 2 ou 3 plateaux

INOX BORDS RELEVÉS 2 PLATEAUX

REF	DIMENSIONS
246	400 x 400 mm
266	600 x 400 mm
276	750 x 500 mm
296	900 x 600 mm

Configurations, accessoires et options p. 24 à 27

GUÉRIDONS INOX

[2 plateaux bords relevés]

REF 266F.0.2

REF 266.4.5610

REF 5125

REF 296

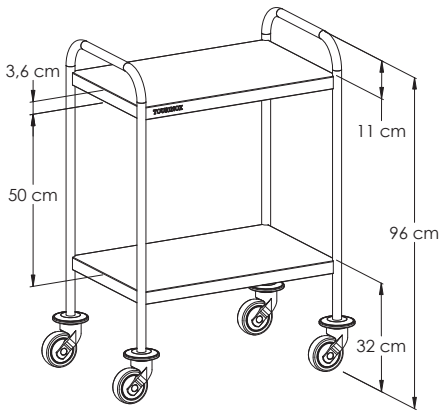

Configurations, accessoires et options p. 24 à 27

GUÉRIDONS INOX
[3 plateaux bords tombés]

REF 365.2.0

REF 365.7.1

REF 366.7.1.5610

Guéridon structure et plateaux inox 18/10 entièrement soudés sous argon

Bâti cintré en tube Ø 25 poli brillant

Plateaux bords tombés insonorisés (bords lisses)

Roues Ø 100 mm ABS avec galets pare-chocs

En version 2 ou 3 plateaux

INOX BORDS TOMBÉS 3 PLATEAUX

REF	DIMENSIONS
345	400 x 400 mm
365	600 x 400 mm
375	750 x 500 mm
395	900 x 600 mm

Configurations, accessoires et options p. 24 à 27

GUÉRIDONS INOX
[3 plateaux bords relevés]

Bords relevés 1 cm

REF 366.2.0

REF 346

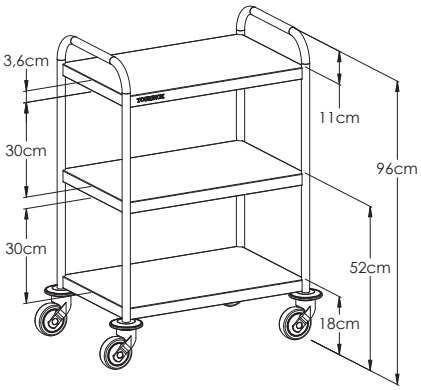

INOX BORDS RELEVÉS 3 PLATEAUX

REF	DIMENSIONS
346	400 x 400 mm
366	600 x 400 mm
376	750 x 500 mm
396	900 x 600 mm

REF 366.0.2

Configurations, accessoires et options p. 24 à 27

GUÉRIDONS INOX

[Sans poignée bords tombés]

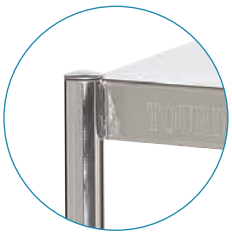

Entièrement soudé pour
une meilleure résistance

REF 25

REF 253F.8.2

REF 4405

REF 25F.5.12

Guéridon structure et plateaux inox 18/10
entièrement soudés sous argon

Bâti Ø 25 poli brillant

Plateaux bords tombés insonorisés (bords lisses)

Roues Ø 100 mm ABS avec galets pare-chocs

En version 2 ou 3 plateaux

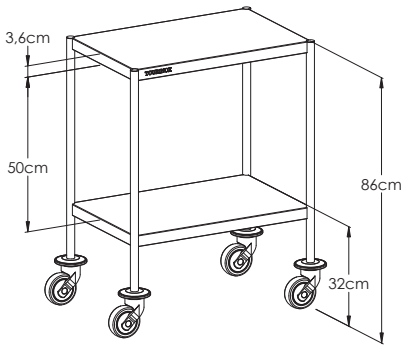

INOX 2 PLATEAUX	
REF	DIMENSIONS
25	600 x 400 mm
35	750 x 500 mm

INOX 3 PLATEAUX	
REF	DIMENSIONS
253	600 x 400 mm
353	750 x 500 mm

Configurations, accessoires et options p. 24 à 27

GUÉRIDONS INOX

[Sans poignée bords relevés]

REF 26F.0.3

REF 263F.0.1

REF 5128

REF 26.5.0

Roues antistatiques et/ou à freins en option au tarif

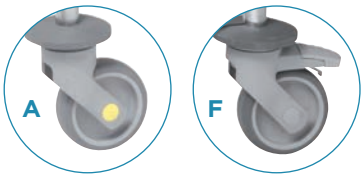

TENTE
BETTER MOBILITY. BETTER LIFE.

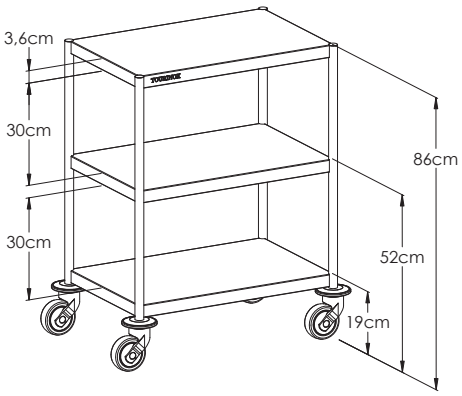

INOX 2 PLATEAUX	
REF	DIMENSIONS
26	600 x 400 mm
36	750 x 500 mm

INOX 3 PLATEAUX	
REF	DIMENSIONS
263	600 x 400 mm
363	750 x 500 mm

Configurations, accessoires et options p. 24 à 27

GUÉRIDONS INOX COULEUR

[2 plateaux sans poignée]

REF 55.8.6

REF 34

REF 74

Guéridon structure inox 18/10
entièrement soudés sous argon

Bâti Ø 25 poli brillant

Plateaux résine composite couleur

Roues Ø 100 mm ABS avec galets pare-chocs

En version 2 ou 3 plateaux

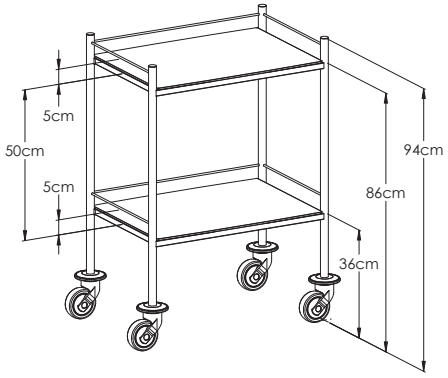

INOX COULEUR 2 PLATEAUX

REF	DIMENSIONS
34	400 x 400 mm
55	600 x 400 mm
74	750 x 500 mm

Sanitized Actifresh

Traitement antibactérien

Configurations, accessoires et options p. 24 à 27

GUÉRIDONS INOX COULEUR

[3 plateaux sans poignée]

REF 553

REF 553.8.2

REF 553.3.12

INOX COULEUR 3 PLATEAUX

REF	DIMENSIONS
343	400 x 400 mm
553	600 x 400 mm
743	750 x 500 mm

1 2 3 4 5

6 7 8 9 10 11 12

* Numéro de la couleur à préciser lors de votre commande.

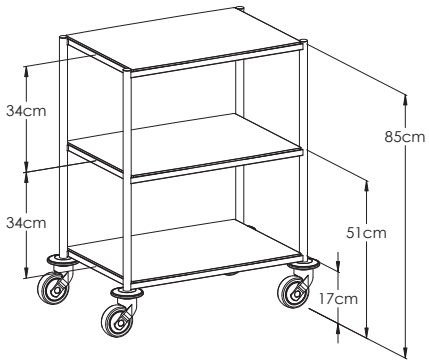

Configurations, accessoires et options p. 24 à 27

GUÉRIDONS INOX COULEUR

[2 plateaux]

REF 210

REF 205.4.0

REF 210.0.1

Guéridon structure inox 18/10
entièrement soudés sous argon

Bâti Ø 25 poli brillant

Plateaux résine composite couleur

Roues Ø 100 mm ABS avec galets pare-chocs

En version 2 ou 3 plateaux

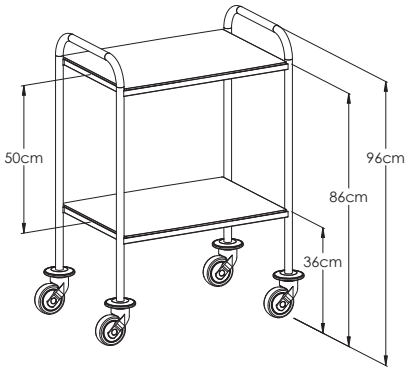

COULEUR 2 PLATEAUX

REF	DIMENSIONS
205	400 x 400 mm
210	600 x 400 mm
211	750 x 500 mm
221	900 x 600 mm

Sanitized Actifresh

Traitement antibactérien

Configurations, accessoires et options p. 24 à 27

GUÉRIDONS INOX COULEUR

[2 plateaux]

REF 210.0.3.8500.5610

REF 210.4.2

REF 210F.4.7

1 2 3 4 5
6 7 8 9 10 11 12

* Numéro de la couleur à préciser lors de votre commande.

Configurations, accessoires et options p. 24 à 27

GUÉRIDONS INOX COULEUR

[3 plateaux]

REF 310.1.1

REF 310.0.2

REF 310.2.0

COULEUR 3 PLATEAUX

REF	DIMENSIONS
305	400 x 400 mm
310	600 x 400 mm
311	750 x 500 mm
321	900 x 600 mm

1 2 3 4 5
6 7 8 9 10 11 12

* Numéro de la couleur à préciser lors de votre commande.

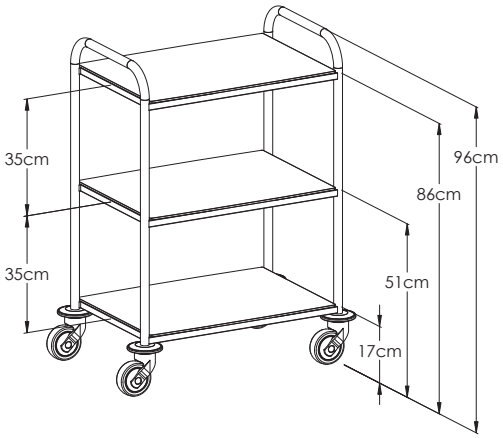

Configurations, accessoires et options p. 24 à 27

CHARIOTS DE SERVICE

[Plastique]

REF 312

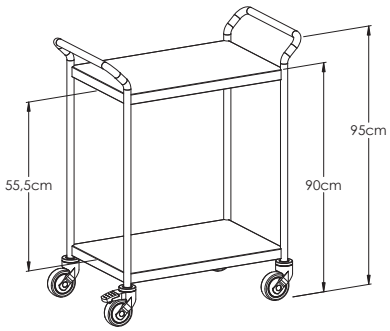

REF 50640

REF 313

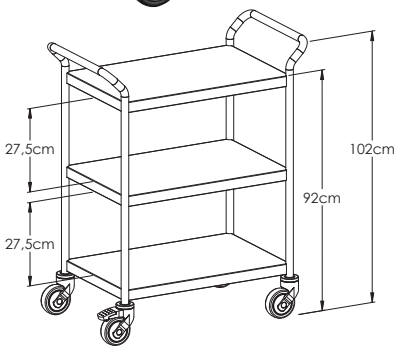

REF 433

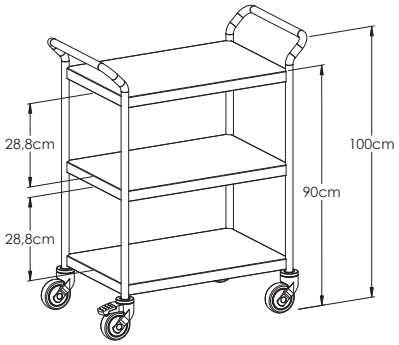

CHARIOTS DE SERVICE	
REF	DIMENSIONS
312	790 x 480 x 950 mm
313	790 x 480 x 1000 mm
433	1100 x 520 x 1020 mm

Montants aluminium anodisés

Plateaux plastique 3 bords relevés

Charge totale maximale 120 kg répartie sur l'ensemble

Poignées de poussée ergonomique incluses

Roues Ø 100 mm dont 2 à freins

En version 2 ou 3 plateaux

ACCESSOIRES ET OPTIONS
[Configuration galeries]

Exemple d'une même configuration sur différents types de guéridons (2 ou 3 plateaux, avec ou sans poignées).

GUÉRIDONS COMPACT

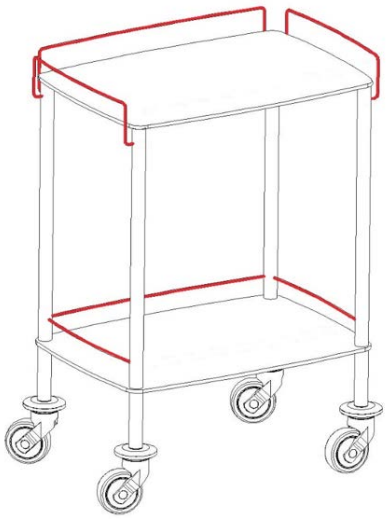

GUÉRIDONS COMPACT
avec poignées

GUÉRIDONS INOX

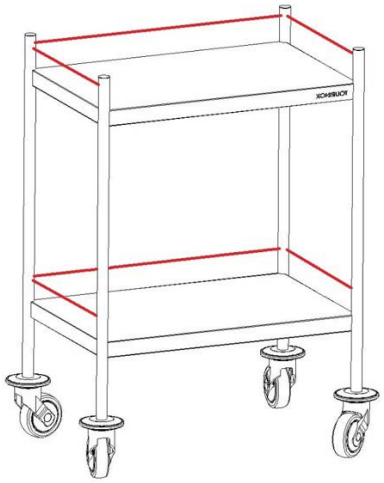

GUÉRIDONS INOX
avec poignées

Pour les différentes configurations possibles de vos galeries, se référer à la documentation technique disponible sur demande. Pour votre commande, préciser le n° de la configuration choisie dans cette documentation.

ACCESSOIRES ET OPTIONS
[Tiroirs & séparateurs]

Tiroirs pour guéridons inox et inox/couleur

600 x 400 mm
REF 20260 (inox)
REF 20265 (couleur)

600 x 400 mm
REF 2 x 20260 (inox)
REF 2 x 20265 (couleur)

600 x 400 mm
REF 20200 (inox)
REF 20205 (couleur)

400 x 400 mm
REF 20340 (inox)
REF 20345 (couleur)

750 x 500 mm
REF 30320 (inox)
REF 30325 (couleur)

750 x 500 mm
REF 2 x 30320 (inox)
REF 2 x 30325 (couleur)

750 x 500 mm
REF 30200 (inox)
REF 30695 (couleur)

600 x 400 mm
REF 20570 (inox)
REF 20575 (couleur)

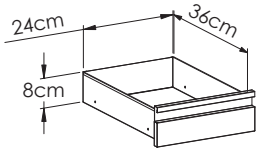

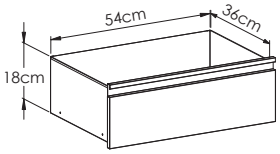

750 x 500 mm
REF 30690 (inox)
REF 30575 (couleur)

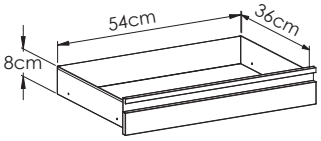

Tiroirs pour guéridons compact et ovoïdes

450 x 450 mm
REF 40400 (compact)

650 x 450 mm
REF 40600 (compact)
REF 40700 (ovoïde)

750 x 500 mm
REF 50750 (compact)
REF 50700 (ovoïde)

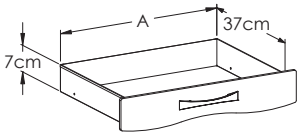

650 x 450 mm
REF 2 x 40600 (compact)
REF 2 x 40700 (ovoïde)

750 x 500 mm
REF 2 x 50750 (compact)
REF 2 x 50700 (ovoïde)

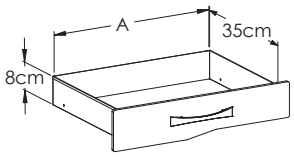

SÉPARATEUR

12 cases en résine composite réglables et modifiable à volonté. Disponible pour tiroir inox et inox couleur

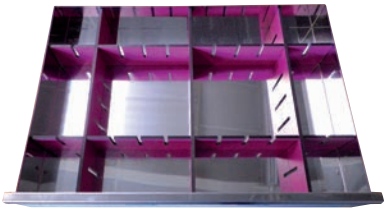

REF	DIMENSIONS TIROIR
S600	600 x 400 mm H 80
S601	750 x 500 mm H 80
S6002	600 x 400 mm H 180
S6012	750 x 500 mm H 180
S603	650 x 500 mm H 180
S604	750 x 550 mm H 180

ACCESSOIRES ET OPTIONS

[Supports sacs poubelles]

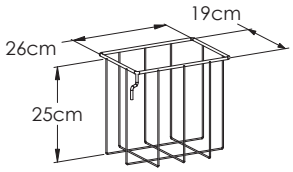

REF 440

Support sac pivotant 20 L
avec étaux pour Ø25 ou 30 mm

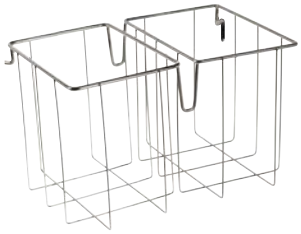

REF 4402

Support sac double 2 x 20 L
avec étaux pour Ø25 ou 30 mm

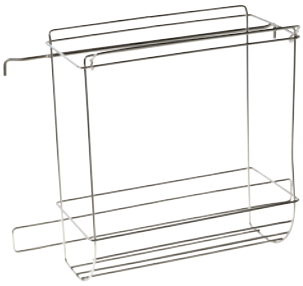

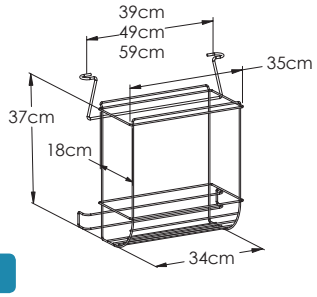

REF 5125

Poubelle inox 30 L avec commande au genou
avec étaux pour Ø 25 ou 30 mm ou sur poignées

REF 5128P

Poubelle inox double 2x20 L avec étaux
pour Ø 25 ou 30 mm ou sur poignées

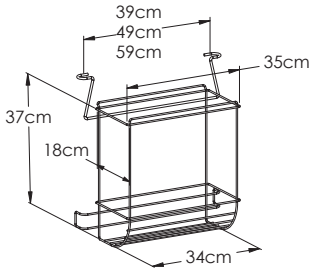

REF 5126

Poubelle inox 30 L avec commande
au genou avec étaux pour Ø 25 ou 30 mm
ou sur poignées

REF 50640

Poubelle plastique 40 L
sans couvercle sur rail
avec étaux Ø25 ou 30 mm

Poubelle fil
grande capacité 100 L
pour Ø 25 ou 30
ou sur poignées

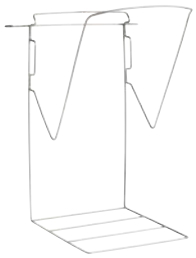

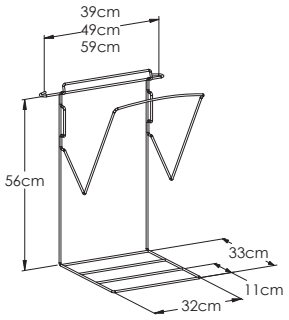

REF 5120

Se référer au tarif pour la
référence correspondante
selon le guéridon choisi

ACCESSOIRES ET OPTIONS

REF 3950
Support container à aiguilles réglable
150 x 150 x H200 mm

REF 5127
Panier fil inox
280 x 130 x H140 mm

REF 50540GUE
Support boîte à gants fil inox
260 x 80 x H30 mm
avec étau Ø25 ou 30 mm

Tablette pour guéridon

inox		inox résine
REF 5610	600 x 400 mm	REF 5610R
REF 5611	750 x 500 mm	REF 5611R

Tablette pour guéridon

compact		ovoïde
REF 5612	650 x 450 mm	REF 5608
REF 5613	750 x 550 mm	REF 5609

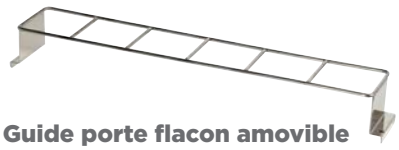

Guide porte flacon amovible

REF 970C	600 x 400 mm
REF 972C	750 x 500 mm

REF 5005
Support antiseptique

REF 5128
Porte documents A4
575 x 250 mm

Réhausse et accessoires en option

REF 8500
Réhausse inox avec rails
adaptable sur guéridon inox
ou résine (sans accesoire)

REF 9720
Tiroirs basculants 6 tiroirs

REF 449
Panier avec étau
280 x 130 x H140 mm

REF 450
Tablette 615 x 140 mm
avec étau

REF 9730
Tiroirs basculants
11 tiroirs

Bacs à bec

9741	1 litre
9742	1,5 litres
9743	3 litres

REF 9740

Support bac à bec

9740	Simple
9760	Double

PIEDS À PERFUSION
[Polyamide]

MODÈLES DE CROCHETS

Tiges seules
disponibles au tarif

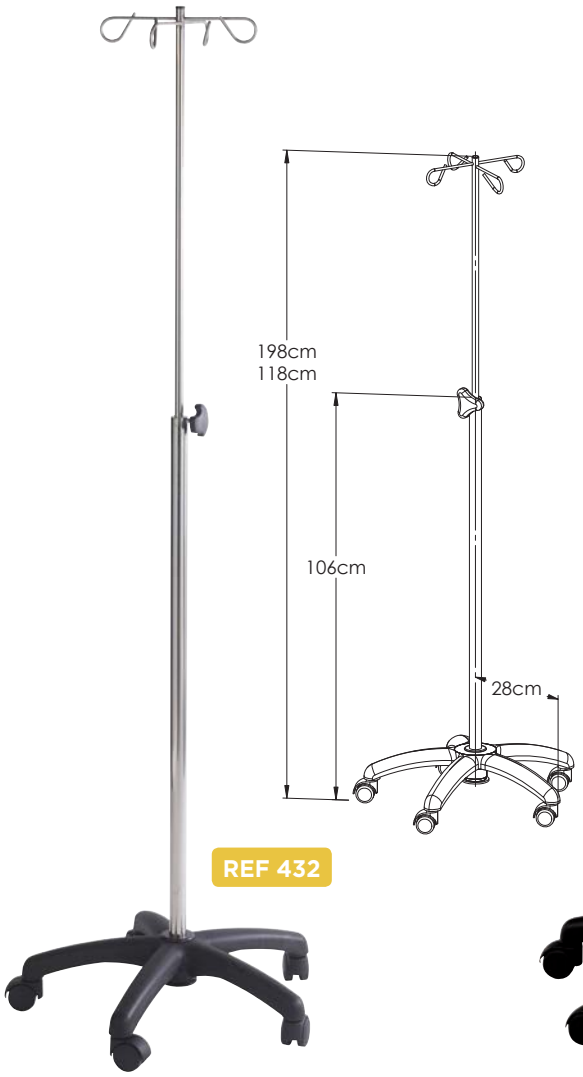

REF 432

REF 431-U

Pieds 5 branches polyamide moulé inox 18/10 (304)
Configuration 2 ou 4 crochets inox sécurité ou U
Fourreau Ø 30 mm, tige Ø 16 mm
Hauteur de 2000 à 2400 mm. En version normale ou alourdi
Bague de serrage inox. Poids supporté par crochet ~ 4 kg
Roulettes polyamide Ø 50 mm

REF 429

Alourdisseur adaptable sur pieds alu et polyamide (sauf économique)

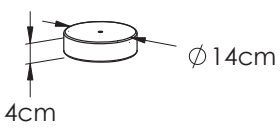

Kg maxi **5 kg**

PIED 5 BRANCHES
NYLON MOULÉ

431	2 crochets inox
431A	2 crochets inox alourdi
432	4 crochets inox
432A	4 crochets inox alourdi

Fabrication standard en crochets sécurité.
Précisez "U" si vous souhaitez vos crochets en U.

Fourreau de couleur disponible en option p.34

PIEDS À PERFUSION
[Aluminium]

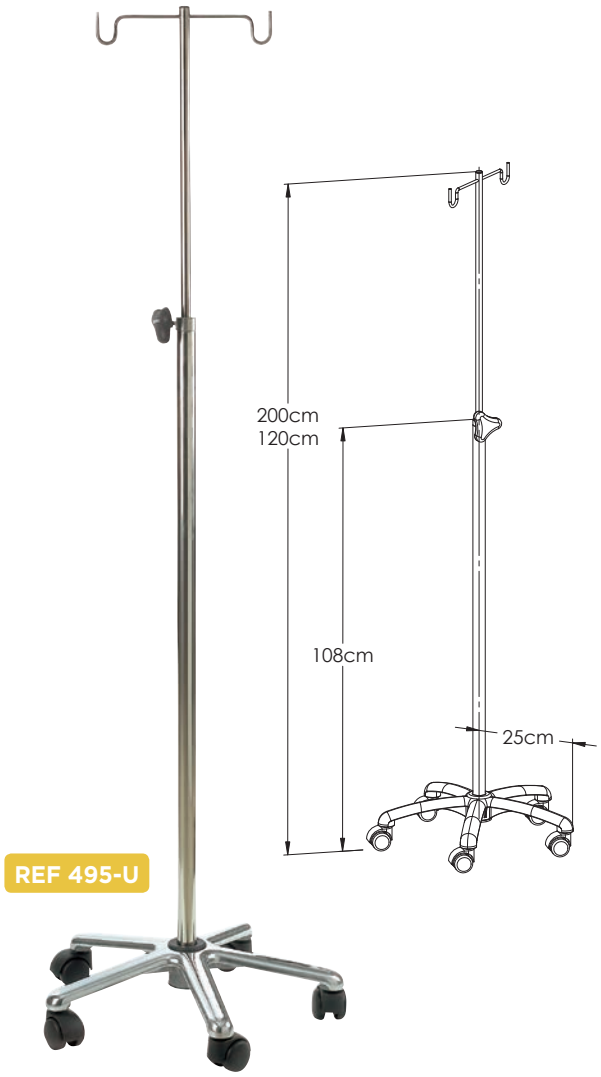

REF 495-U

Piètement à 5 branches en aluminium
Configuration 2 ou 4 crochets inox, sécurité ou U
En version normal ou alourdi
Fourreau Ø 30 mm tige Ø 16 mm
Hauteur de 2000 à 2400 mm
Bague de serrage inox
Poids supporté par crochet ~ 4 kg
Roulettes polyamide Ø 50 mm

PIED 5 BRANCHES ALUMINIUM	
495	2 crochets inox
495A	2 crochets inox alourdi
496	4 crochets inox
496A	4 crochets inox alourdi

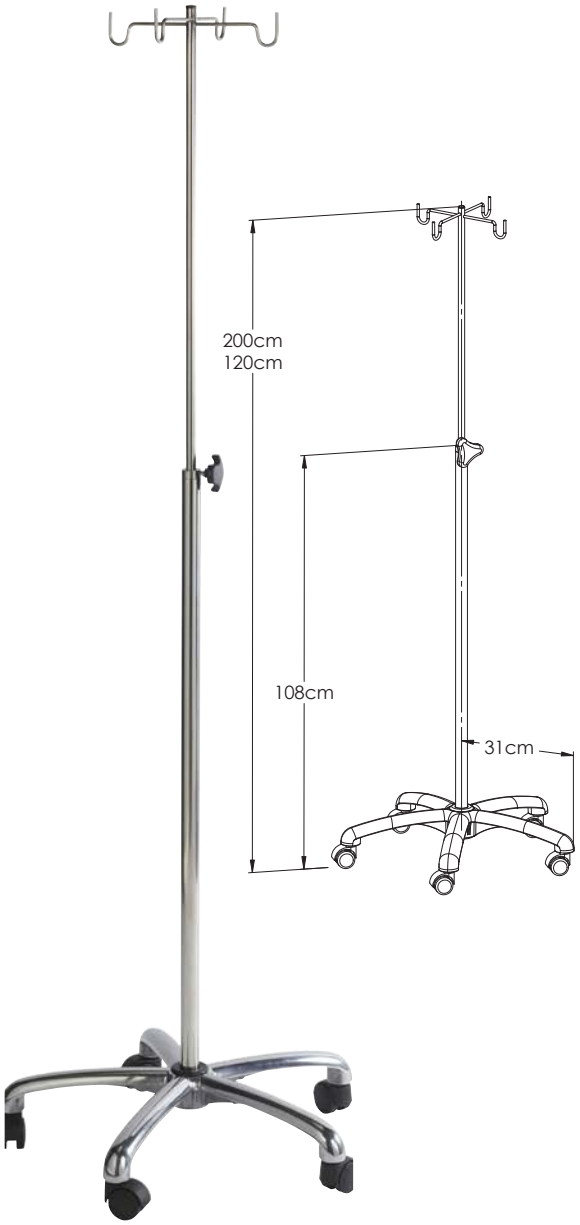

REF 498-U

PIED 5 BRANCHES ALUMINIUM GRAND MODÈLE	
497	2 crochets inox
497A	2 crochets inox alourdi
498	4 crochets inox
498A	4 crochets inox alourdi

Fabrication standard en crochets sécurité.
Précisez "U" si vous souhaitez vos crochets en U.

Fourreau de couleur disponible en option p.34

PIEDS À PERFUSION
[Inox]

Piètement à 5 branches en acier inox 18/10 (304), sécurité ou U

En version normal ou alourdi

Fourreau Ø 30 mm, tige Ø 16 mm

Hauteur de 2000. Disponible au tarif en 2400 mm

Poids supporté par crochet ~ 4 kg

En version alourdie, le lest se trouve à l'intérieur des tubes, ce qui porte le pied à 7 kg.

Fabrication standard en crochets sécurité.
Précisez "U" si vous souhaitez vos crochets en U.

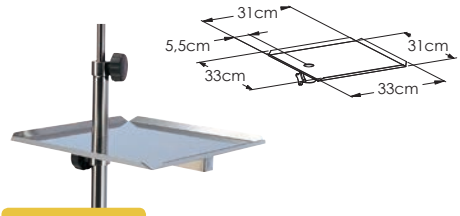

REF 430P

Plateau carré inox 18/10 (304)
Adaptable uniquement sur fourreau Ø 30 mm
Réglable en hauteur Blocage par vis
Charge maximale 5 kg

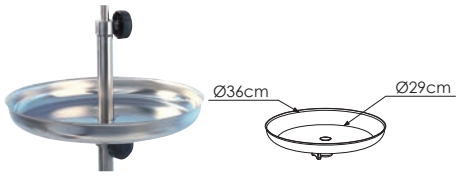

REF 431P

Plateau rond Ø 360 mm inox 18/10 (304)
Adaptable uniquement sur fourreau Ø 30 mm
Réglable en hauteur Blocage par vis

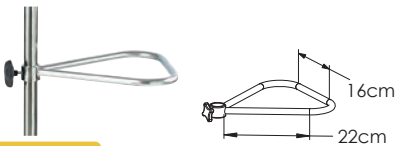

REF 432P

Poignée de guidage inox

Adaptable uniquement sur fourreau Ø 30 mm
Réglable en hauteur Blocage par vis

PIED 5 BRANCHES INOX
2 CROCHETS

REF	Roulettes	Pied
413	Standard	
414	Antistatique	
413A	Standard	Pied alourdi
414A	Antistatique	Pied alourdi

PIED 5 BRANCHES INOX
4 CROCHETS

REF	Roulettes	Pied
415	Standard	
416	Antistatique	
415A	Standard	Pied alourdi
416A	Antistatique	Pied alourdi

PIEDS À PERFUSION
[Spécifiques]

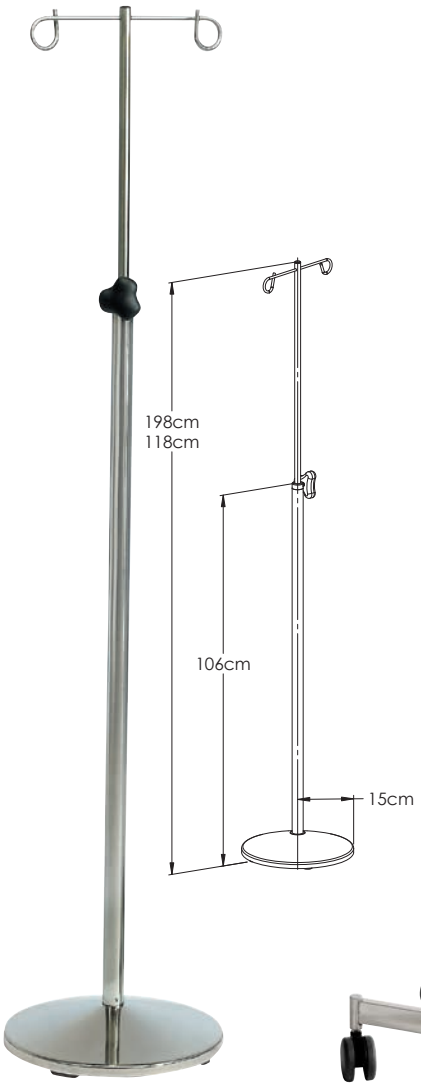

REF 421S

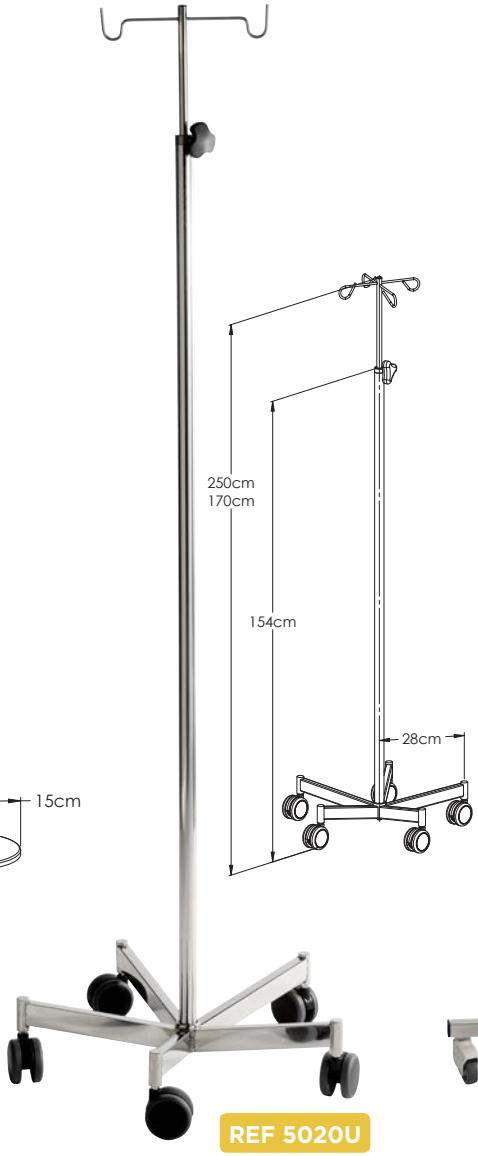

REF 5020U

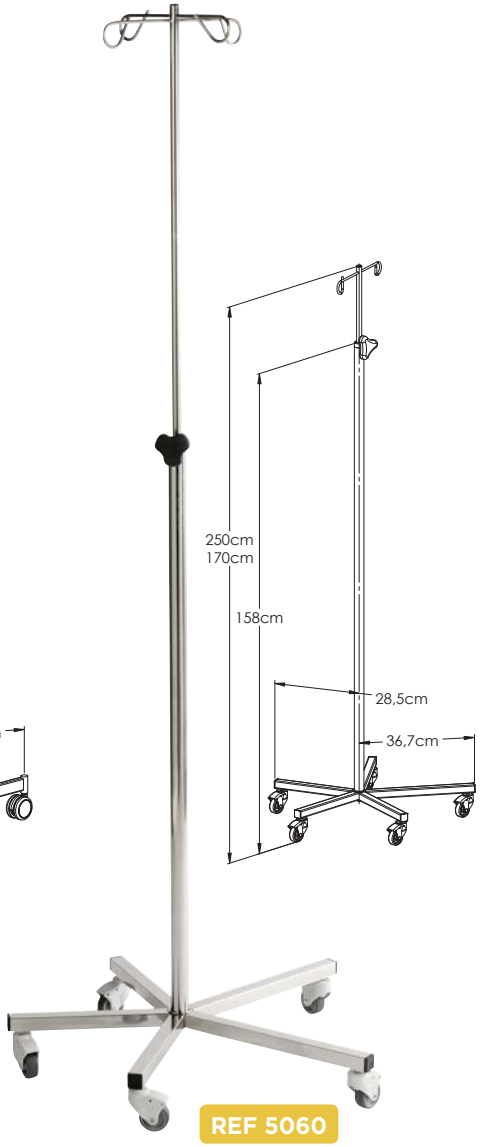

REF 5060

Centre de gravité abaissé
pour une meilleure stabilité.

PIED SUR SOCLE INOX	
REF	DESC.
421S	2 crochets
422S	4 crochets

PIED CONCAVE INOX	
REF	DESC.
5020	2 crochets
5030	4 crochets

PIED POUSSE SERINGUE INOX	
REF	DESC.
5060	2 crochets
5060A	2 crochets alourdi
5070	4 crochets
5070A	4 crochets alourdi

Pied, sur socle, concave ou 5 branches rallongées
inox 10/18 (304)
Fourreau 1500 mm avec bague de serrage inox
Roulettes ABS Ø 50 ou 80 mm en version concave

PIEDS À PERFUSION
[Étoile couleur]

REF 5129
Support prise

REF 5124
Panier inox
280 x 130 x H140 mm

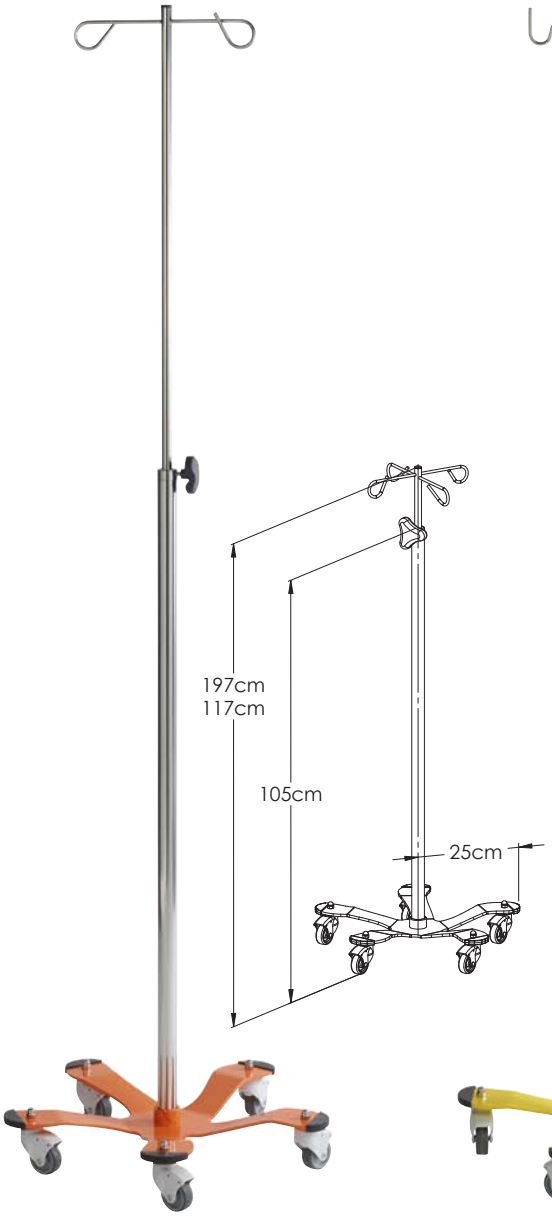

REF 512

REF 512-U

REF 5142-U

Pied étoile alourdie concave

Poids de l'ensemble 6 kg

Piètement couleur acier époxy épaisseur 6 mm

Roulette Ø 50 mm ou Ø 80 mm sur version grand modèle

PIED COULEUR ALOURDI

REF	DESC.
512	2 crochets inox
514	4 crochets inox

PIED COULEUR ALOURDI GRAND MODÈLE

REF	DESC.
5142	2 crochets inox
5145	4 crochets inox

Fabrication standard en crochets sécurité. Précisez "U" si vous souhaitez vos crochets en U.

PIEDS À PERFUSION
[Étoile couleur]

REF 514

REF 432P

REF 512

REF 514

Pied étoile alourdie concave

Poids de l'ensemble 6 kg

Piètement couleur acier époxy épaisseur 6 mm

Roulette Ø 50 mm

1 2 6 7 8
9 10 11 12

* Numéro de la couleur à préciser lors de votre commande.

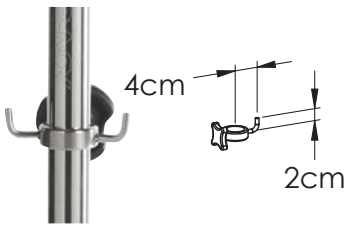

REF 434C

Support poche à urine

inox 18/10 (304)

Coulissant Ø 30 mm

SUPPORT POCHE À URINE

REF	DESC.
433C	simple
434C	double

PIEDS À PERFUSION
[Fourreaux couleurs adaptables]

REF 413-U n°11

REF 432-U n°8

REF 495-U n°6

Fourreau Ø 30 mm

Peinture époxy grande résistance

Les accessoires inox ne sont pas adaptables sur les fourreaux couleur

* Numéro de la couleur à préciser lors de votre commande.

PIEDS À PERFUSION
[Économique]

REF 4104

REF 4204

REF 4100

Différents crochets disponibles

Pieds 5 branches polyamide

Fourreau Ø 25 mm inox 18/10 (304)

Tige inox crochets sécurité ou U

Roulettes Ø 50 mm polyamide

Bague de serrage inox

Les accessoires et alourdisseur ne sont pas adaptables sur ce type de pied.

PIED 5 BRANCHES POLYAMIDE

REF	DESC.
4100	2 crochets polyamide
4200	2 crochets inox
4104	4 crochets polyamide
4204	4 crochets inox

TABLES À INSTRUMENTS INOX

REF 1041AF

REF 2841

Roues antistatiques et/ou à freins en option au tarif

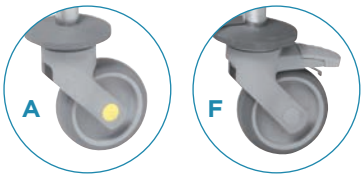

TENTE
BETTER MOBILITY. BETTER LIFE.

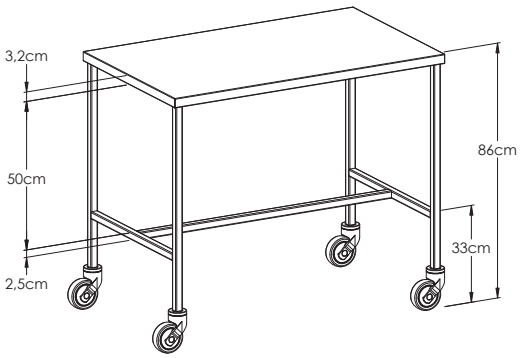

Table à instruments entièrement inox 18/10 (304)
Roues pivotantes Ø 100 mm
Piètement en tube carré 25 mm
Structure soudée sous argon
1 plateau avec entretoise ou 2 plateaux
Raidisseur sous plateau pour une rigiditée accrue
Charge maximum répartie par plateau ~50 kg

TABLE À INSTRUMENTS
1 PLATEAU

REF	DIMENSIONS
741	400 x 400 mm
841	600 x 400 mm
742	750 x 500 mm
1041	1000 x 600 mm
1241	1160 x 600 mm

TABLE À INSTRUMENTS INOX

Poignée de préhension
en standard à gauche

REF 2041P.8.2

REF 2041

Soudure argon pour
une meilleure résistance

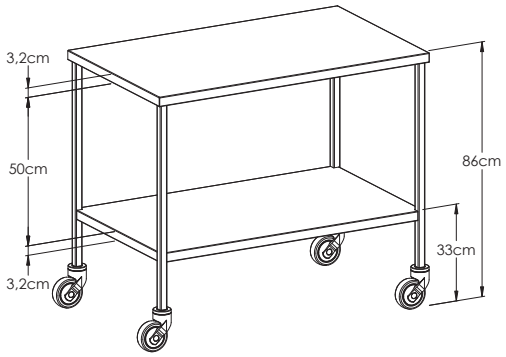

Table à instruments entièrement inox 18/10 (304)
Roues pivotantes Ø 100 mm
Piètement en tube carré 25 mm
Structure soudée sous argon
1 plateau avec entretoise ou 2 plateaux
Raidisseur sous plateau pour une rigiditée accrue
Charge maximum répartie par plateau ~50 kg

TABLE À INSTRUMENTS
2 PLATEAUX

REF	DIMENSIONS
2741	400 x 400 mm
2841	600 x 400 mm
2742	750 x 500 mm
2041	1000 x 600 mm
2241	1160 x 600 mm

TABLES À INSTRUMENTS INOX

[Dosseret 3 côtés]

REF 2641

REF 641

Roues antistatiques et/ou à freins en option au tarif

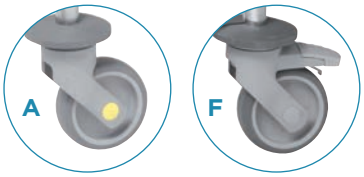

TENTE
BETTER MOBILITY. BETTER LIFE.

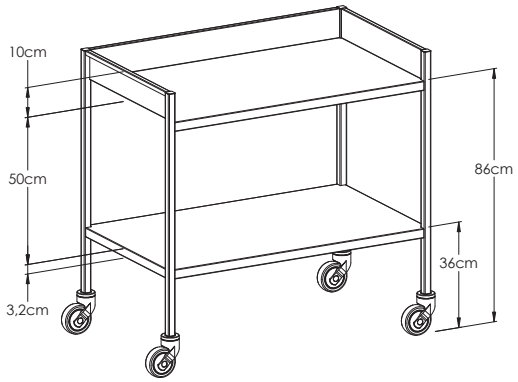

Table à instruments entièrement inox 18/10 (304)
Roues pivotantes Ø 100 mm
Piètement en tube carré 25 mm
Structure soudée sous argon
1 plateau avec entretoise ou 2 plateaux
Raidisseur sous plateau pour une rigiditée accrue
Dosseret 3 côtés inox 100 mm entièrement soudé
Charge maximum répartie par plateau ~50 kg

TABLE À INSTRUMENTS
DOSSERET 3 CÔTÉS

1 PLATEAU	
REF	
541	
641	
751	
1042	
1242	

2 PLATEAUX	
REF	DIMENSIONS
2541	400 x 400 mm
2641	600 x 400 mm
2741	750 x 500 mm
2042	1000 x 600 mm
2242	1160 x 600 mm

TABLES À INSTRUMENTS INOX

[Angles arrondis - tubes ronds]

bords arrondis

REF 2755

REF 645

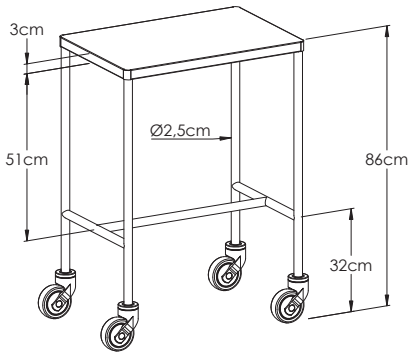

Table à instruments entièrement inox 18/10 (304)

Structure soudée sous argon

Angles arrondis

Piètement tube Ø 25 mm

Raidisseur sous plateau pour une rigiditée accrue

Roues pivotantes Ø 100 mm

Charge maximum répartie par plateau ~50 kg

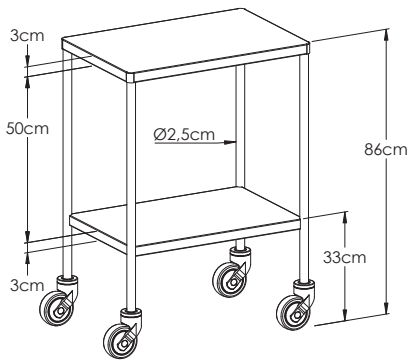

TABLE À INSTRUMENTS

	REF	REF	DIMENSIONS
1 PLATEAU	**645**	2 PLATEAUX **2645**	600 x 400 mm
	755	**2755**	750 x 500 mm
	1065	**2065**	1000 x 600 mm
	1265	**2265**	1160 x 600 mm

TABLES À INSTRUMENTS COMPACT

REF 2045F

REF 845A

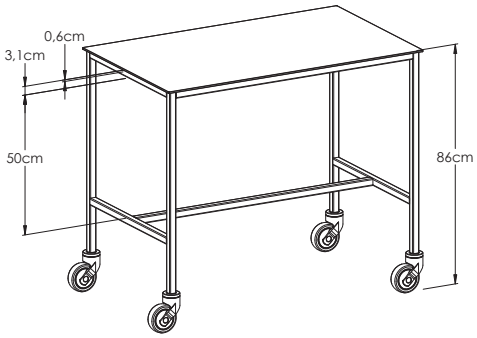

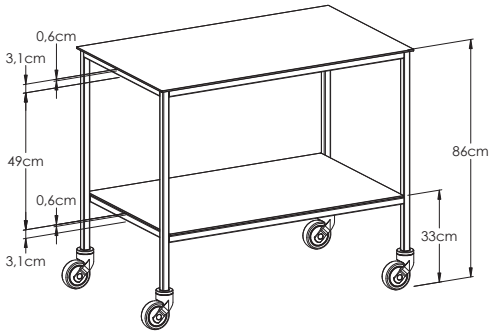

Table à instruments structure entièrement soudée Inox 18/10 (304)

Roues pivotantes Ø 100 mm

Piètement en tube carré 25 mm

Structure soudée sous argon

1 plateau avec entretoise ou 2 plateaux résine composite couleur

Raidisseur sous plateau pour une rigiditée accrue

Charge maximum répartie par plateau ~50 kg

1 2 3 4 5
6 7 8 9 10 11 12

* Numéro de la couleur à préciser lors de votre commande.

Sanitized Actifresh

Traitement antibactérien

TABLE À INSTRUMENTS

1 PLATEAU REF
745
845
1045
1245

2 PLATEAUX REF	DIMENSIONS
2745	600 x 400 mm
2845	750 x 500 mm
2045	1000 x 600 mm
2245	1160 x 600 mm

TABLES ORTHOPÉDIE

REF 11860-125F

REF 11960-125F

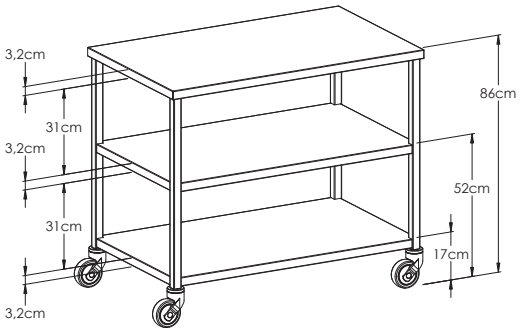

Table orthopédie entièrement soudée

Inox 18/10 (304)

Structure entièrement renforcée pouvant supporter jusqu'à 120 kg

En version 2 ou 3 plateaux

Piètement tube carré de 30 mm

Roulettes Ø 125 mm

Charge maximum répartie par plateau ~50 kg

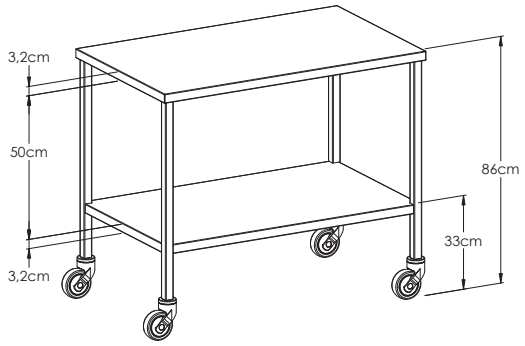

TABLE À ORTHOPÉDIE 2 PLATEAUX	
REF	DIMENSIONS
11240	1000 x 600 mm
11860	1160 x 600 mm

TABLE À ORTHOPÉDIE 3 PLATEAUX	
REF	DIMENSIONS
11360	1000 x 600 mm
11960	1160 x 600 mm

TABLES PONT
[Manuelles]

Inox bords tombés

REF 950

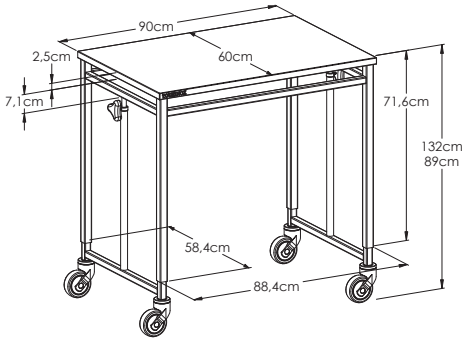

Inox bords relevés

REF 990F

Résine compact

REF 952AF

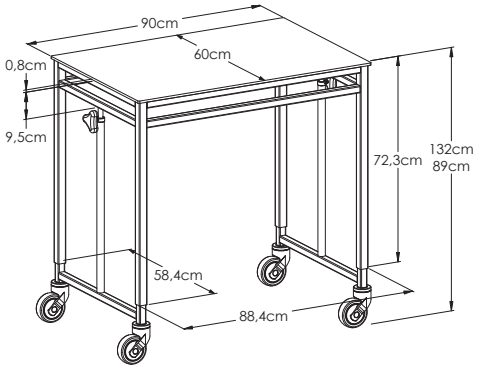

Structure et plateau en acier inoxydable 18/10 (304)

Hauteur réglable de 890 à 1320 mm

Plateau 900 x 600 mm en inox ou résine composite couleur

Bords tombés (ou relevés 20 mm sur version inox)

Montée manuelle avec blocage à vis. Roulettes Ø 100 mm

Charge maximum répartie par plateau ~40 kg

En dimensions 1200 x 600 mm disponible au tarif

1 2 3 4 5
6 7 8 9 10 11 12

* Numéro de la couleur à préciser lors de votre commande.

TABLES PONT
[Hydrauliques]

Bords tombés

REF 970F

Bords relevés

REF 972AF

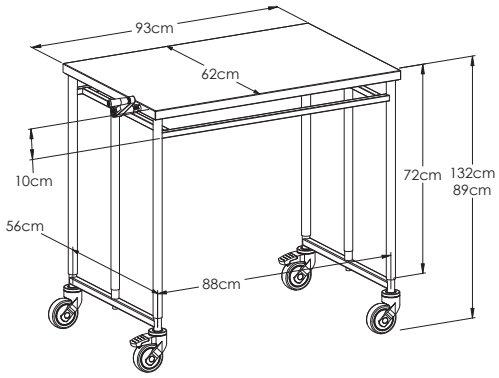

Plateau oscillant bords relevés

REF 973

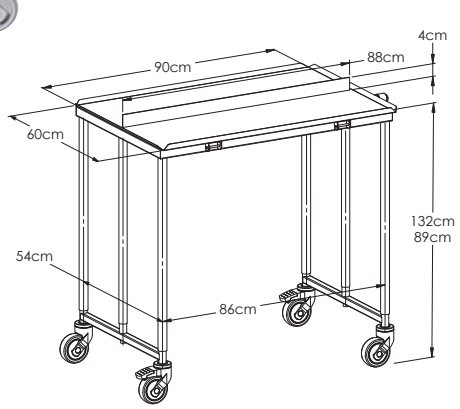

Table structure en acier inoxydable 18/10 (304)

Ensemble entièrement soudé sous argon

Système de vérin hydraulique synchronisé

Hauteur réglable de 890 à 1320 mm

Poignée escamotable. Charge maximale ~40 kg

Plateau dessus lisse 900 x 600 mm ou 1200 x 600 mm disponible au tarif

Roulettes Ø 100 mm.

En version oscillante : plateau bords relevés 15 mm avec séparation antichutes de 45 mm.

Inclinable et réglable sur 6 positions de 0 à 30°

ASSISTANTS MUET

REF 926AF

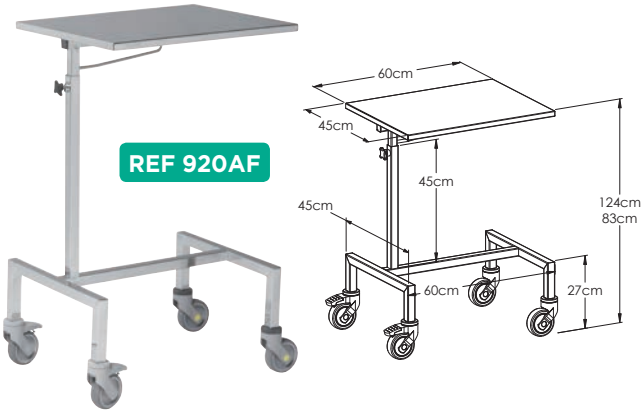

REF 920AF

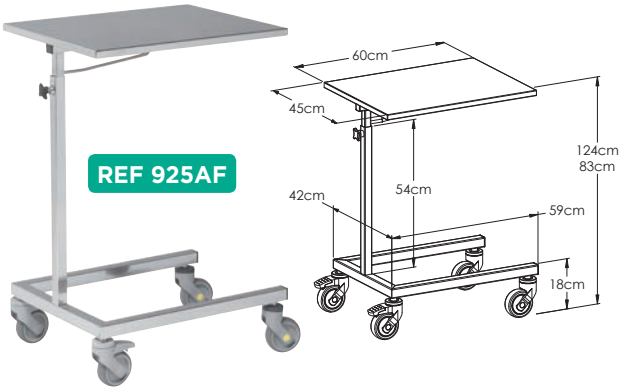

REF 925AF

Assistant muet
hydraulique

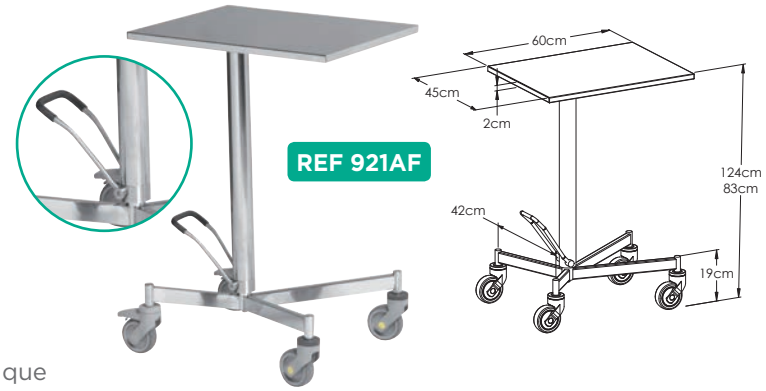

REF 921AF

Ensemble inox 18/10 (304)

Réglable en hauteur en version manuel ou hydraulique

Plateau dimension 600 x 450 mm avec renfort

Configuration plateaux 4 bords tombés ou 4 bords relevés

Roues antistatiques Ø 100 mm

Tube carré Ø 30 mm

ASSISTANT MUET
PIÉTEMENT U

REF	DESCRIPTION
925 A OU **AF**	4 bords tombés
929 A OU **AF**	4 bords relevés

ASSISTANT MUET
HYDRAULIQUE

REF	DESCRIPTION
921 A OU **AF**	4 bords tombés
922 A OU **AF**	4 bords relevés

ASSISTANT MUET
SURÉLEVÉ

REF	DESCRIPTION
920 A OU **AF**	4 bords tombés
924 A OU **AF**	4 bords relevés

ASSISTANT MUET
PIÉTEMENT H

REF	DESCRIPTION
923 A OU **AF**	4 bords tombés
926 A OU **AF**	4 bords relevés

PORTE-SABOTS
[Mobile ou mural]

Chariot porte-sabots mobile

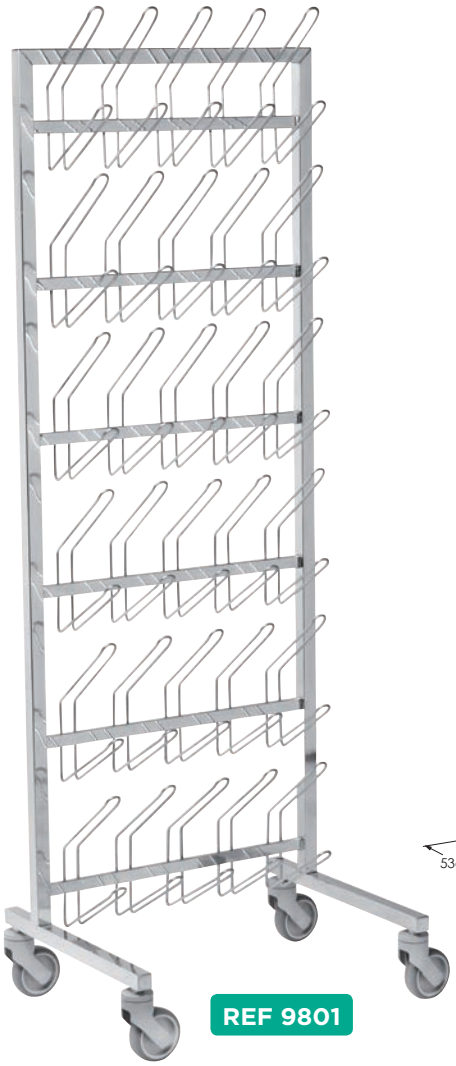

REF 9801

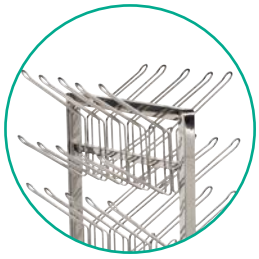

Disponible en version double au tarif

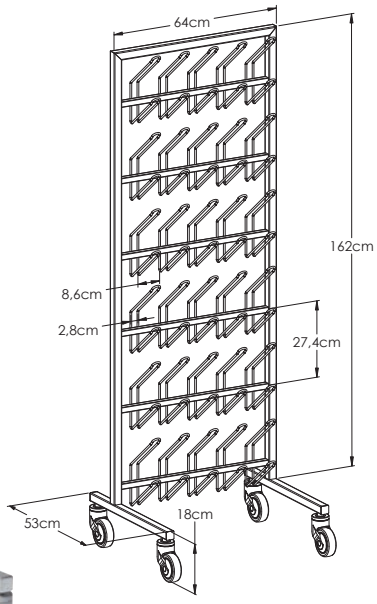

REF 9802

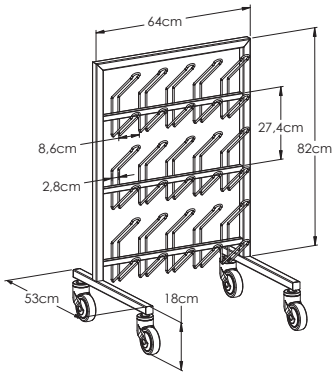

Porte-sabots mural

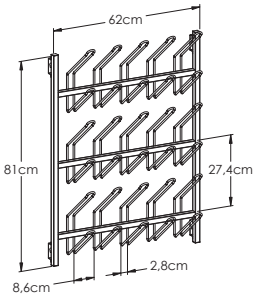

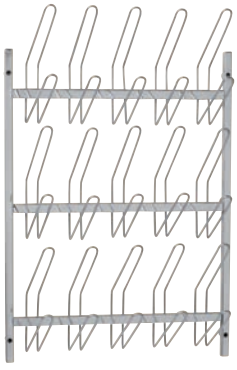

REF 9803

Extrémité obturée par soudure

Chariot porte-sabots 15 ou 30 paires

Roues ABS Ø 100 mm pour tunnel de lavage

Bâti inox 18/10 (304) Ø30 mm entièrement soudé sous argon

CHARIOT PORTE-SABOTS

REF	DESCRIPTION
9801	mobile simple 30 paires
9802	mobile simple 15 paires
9803	mural 15 paires
9804	mural 30 paires

MARCHEPIEDS
[Inox]

REF 2020

Kg maxi **110 kg**

REF 2010

REF 2000

MARCHEPIED	
REF	DESCRIPTION
2000	1 marche
2010	2 marches
2020	3 marches

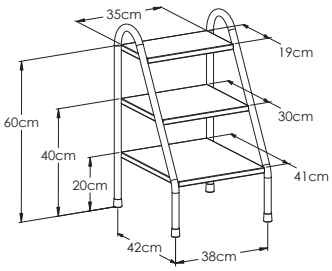

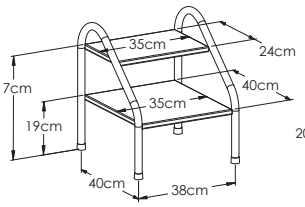

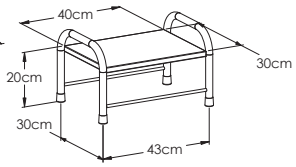

Marchepied phlébologie

Bâti en tube acier inoxydable
Structure soudée
inox 18/10 (304)
1,2 ou 3 marches
inox gravé

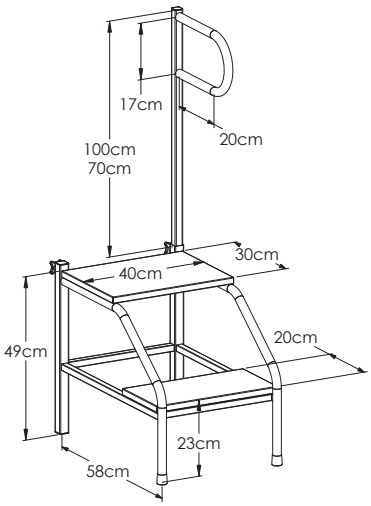

REF 2040

Kg maxi **180 kg**

Rampe latérale amovible
droite ou gauche

ESTRADES DE BLOC RENFORCÉES

REF 2050

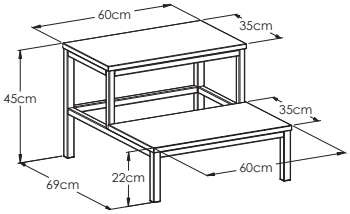

Patins anti-glisse
réglables jusqu'à 3 cm

REF 2030

REF 2032

REF 2034

Estrade de bloc entièrement soudée et renforcée
inox 18/10 (304)
inox gravée
Dimensions standard

ESTRADE	
REF	DIMENSIONS
2030	600 x 400 x 150 mm
2032	600 x 400 x 200 mm
2034	1000 x 600 x 150 mm

Kg maxi **120 kg**

BAQUETS ROULANTS

REF S210

Tubulure inox 18/10 (304)
Roulettes Ø 50 mm ABS polyamide et/ou antistatique au tarif
Bac inox Ø 400 mm - 15 litres

ACCESSOIRES
[Compatibles rail universel]

Tiroirs sur rails

REF 444

REF 443

Ensemble entièrement inox 18/10 (304). Tiroirs inox montés sur glissière à billes sortie totale
Tablette dimension 600 x 400 mm. Tiroir 570 x 380 x 100 mm
Montés avec étaux universels

Tablette rabattable résine ou inox

REF 4395

460 x 300 mm

Tablette fixe résine ou inox

Kg maxi 10 kg

REF 442

Montés avec étaux.
Autres dimensions sur demande.

Tablette fixe résine

avec passage de câble

REF 4426

600 x 300 mm

TABLETTE MURALE FIXE

RÉSINE REF	INOX REF	DIMENSIONS
439	442	360 x 300 mm
4394	4424	460 x 300 mm

TABLETTE MURALE RABATTABLE

RÉSINE REF	INOX REF	DIMENSIONS
434	441	360 x 300 mm
4395	4425	460 x 300 mm

1 2 3 4 5
6 7 8 9 10 11 12

* Numéro de la couleur à préciser lors de votre commande.

REF 445

Support sonde

Monté avec étau universel
200 x 900 x 400 mm

REF	DESC.
445	Simple
446	Double

Rail au mètre et étaux universels disponibles au tarif

ACCESSOIRES
[Muraux]

Support muraux et accessoires entièrement inox 18/10

Pièces prépercées pour fixation murale

Fil inox Ø 6 mm

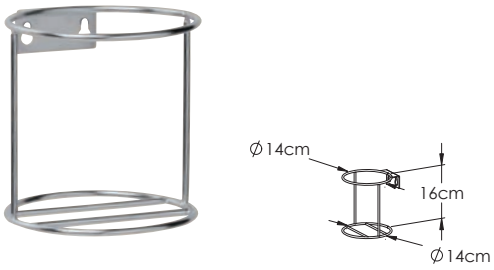

REF 2101 U

Support urinal mural

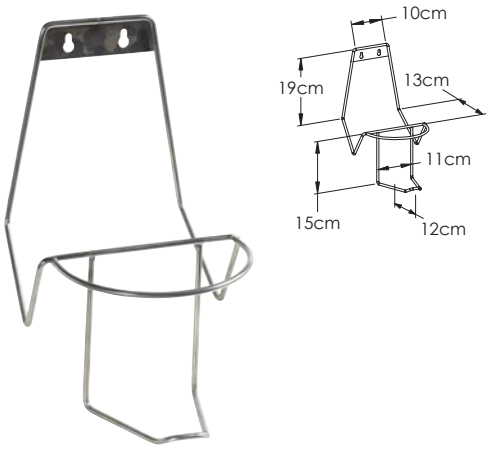

REF 2104

Support double bassin de lit urinal

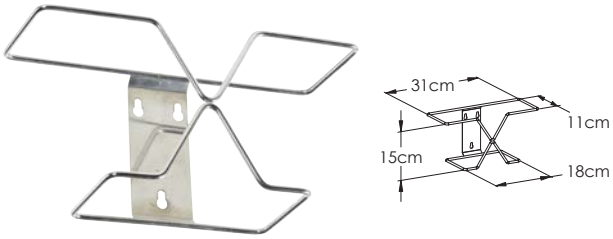

REF 2101

Support bassin

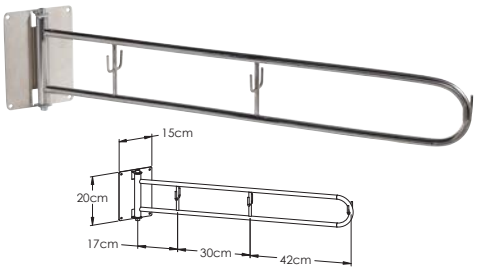

REF 2109

Potence murale simple 6 crochets

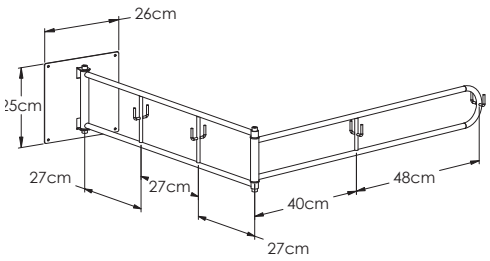

REF 2110

Potence murale double articulée
8 crochets

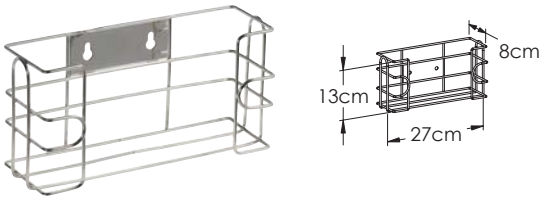

REF 50541

Support boîte à gants

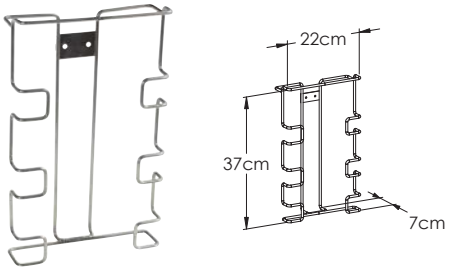

REF 2107

Support boîte à gants 3 boîtes

PARAVENTS

Paravent inox

REF 8330

REF 8330

Paravent époxy couleur

REF 8315 n°11

Structure inox entièrement soudée sans visserie

inox 18/10 (304)

Roulettes Ø 50 mm polyamide

Panneaux textile polyester enduit PVC

Classement anti-feu M1

Toile amovible et lavable

* Numéro de la couleur à préciser lors de votre commande.

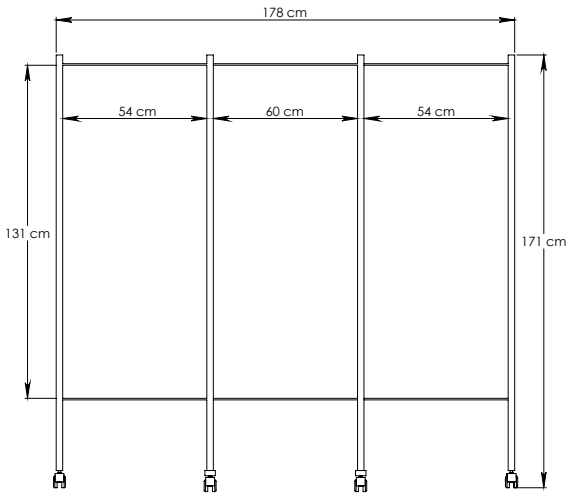

TABOURETS

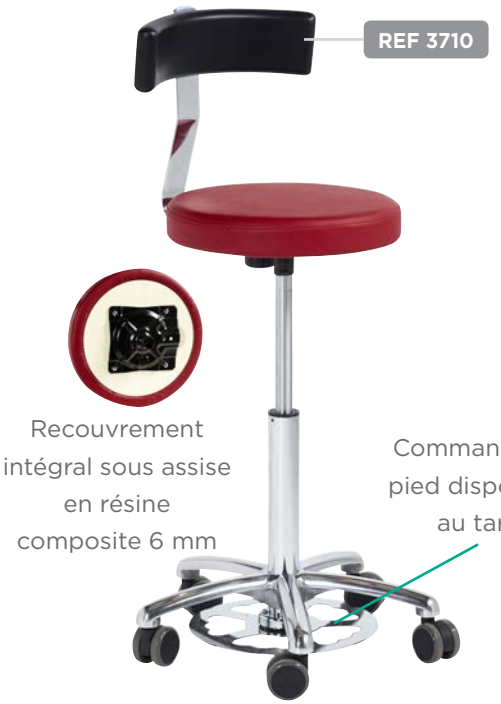

REF 3850R

Piètement alu

REF 3600G-AUTOF

Piètement polyamide

REF 3500N

Couleurs disponibles au tarif*

Gris

Bleu

Rouge

Noir

Accessoires en option

Patins

REF PATINS

Repose-pieds

REF 3750

Dossier luna

REF 3710

Roulettes auto-freinées

REF AUTOF

Dossier tulipe

REF 3700

Assise Ø 360, épaisseur 60 mm. Vérin à gaz chromé
Hauteur réglable de 480 à 680 mm
Piètement 5 branches polyamide ou aluminium
Roulettes Ø 50 mm

SELLE DE CHIRURGIEN

REF 3800

Assise ergonomique et inclinable ou ronde
Réglable en hauteur par commande au pied
Vérin à gaz chromé
Hauteur réglable de 570 à 750 mm
Roulettes Ø 65 mm

GAMME AMAGNÉTIQUE

Mobilier compatible IRM
Gamme conçue pour une résistance magnétique testée à 3 Tesla

Pied à perfusion

REF 431-AMA

Pieds 5 branches polyamide moulé, inox 18/10 (304)

Configuration 2 ou 4 crochets polyamide inox sécurité ou U

Fourreau Ø 30 mm, tige Ø 16 mm. Hauteur de 2000 à 2400 mm

Bague de serrage inox. Poids supporté par crochet ~ 4 kg

Se référer au tarif pour d'autres références et dimensions.

Marchepied amagnétique

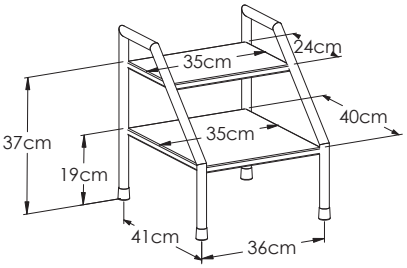

REF 2010-AMA

Bâti en tube acier inoxydable

Structure soudée. inox 18/10 (304)

inox gravé

Guéridon inox 2 plateaux

REF 25-AMA.8.0

Guéridon structure et plateaux entièrement soudés sous argon. inox 18/10

Bâti Ø 25 poli brillant. Roues Ø 100 mm ABS avec galets pare-chocs.

UNITÉ MOBILE DE CHANGE

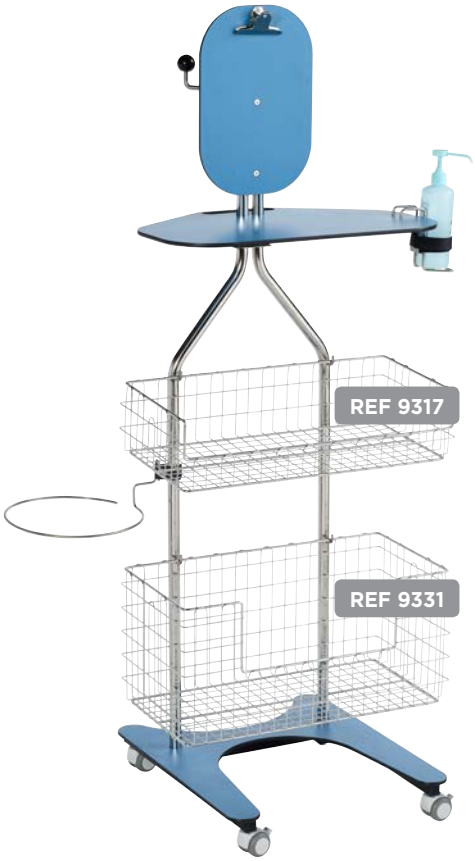

REF 5010

Unité mobile de change inox-résine

Structure inox et résine couleur, composée en standard d'un panneau d'affichage avec pince, une tablette, deux patères, un support de blouse.

Roues Ø 50 mm double galets dont deux à freins.

ACCESSOIRES EN OPTION

Panier

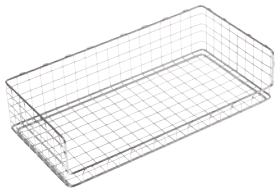

Support antiseptique
(flacon non fourni)

REF 5006

Cercle poubelle

REF 5002

Différents paniers disponibles *cf* accessoires p. 64

1 2 3 4 5 6 7 8 9 10 11 12

* Numéro de la couleur à préciser lors de votre commande.

REF 5015

Unité mobile de change époxy

Structure monobloc acier époxy couleur

Fenêtre de lecture aimentable

2 patères support de blouses. 1 tablette

2 roues abs Ø 50 mm dont 2 à freins

ACCESSOIRES EN OPTION

Support antiseptique

REF 5006

Cercle poubelle

REF 5003

Bac ABS

REF 2410 H 100 mm
REF 2420 H 200 mm

Couleurs disponibles

1 8 11

* Numéro de la couleur à préciser lors de votre commande.

CONFORT ET HYGIÈNE DU PATIENT

Borne distributeur de gel

Réceptacle
anti-gouttes

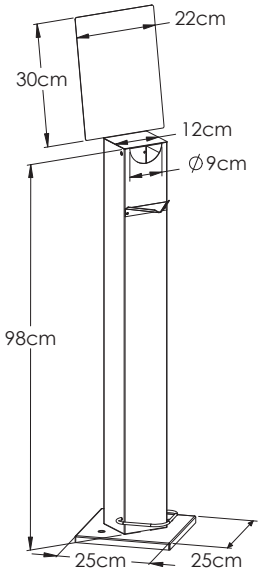

REF 8405

Ensemble inox brossé 18/10
Commande au pied. Piètement lesté
Réglable pour compatibilité tous flacons
Support affichage format A4 avec réglette plastique
Gravure personnalisée disponible au tarif

Support poubelle mobile double sur pied étoile

REF 4408

Structure inox avec poignée
Pied étoile aoulrdi concave
Roulettes Ø 50 mm. dont 2 à freins
Capacité 2 x 40 litres

Support obus [pour bouteille B5]

REF 2097

REF 2098

Chariot mobile inox 18/10. Sangle réglable à clips
Porte bouteille B5

TABLES DE CONDITIONNEMENT
[À hauteur variable]

Inox

Résine compact

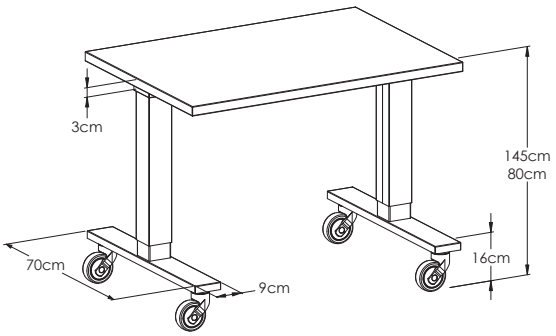

Structure inox 18/10 (304) et plateaux inox
ou résine couleur
Plateaux dessus lisses bords tombés
Roues ABS Ø 100 mm dont 2 à freins
Système électrique de réglage en hauteur de 800 à 1450 mm
Vérin électrique étanche et protégé
Tableau de commande à mémoire (5 positions)

1 2 3 4 5
6 7 8 9 10 11 12

* Numéro de la couleur à préciser lors de votre commande.

TABLE À HAUTEUR VARIABLE INOX

REF	DIMENSIONS
910F	1000 x 700 mm
930F	1500 x 700 mm
940F	2000 x 700 mm

TABLE À HAUTEUR VARIABLE RÉSINE COMPACT

REF	DIMENSIONS
910F-C	1000 x 700 mm
930F-C	1500 x 700 mm
940F-C	2000 x 700 mm

Accessoires et options p. 59

TABLES DE CONDITIONNEMENT INOX [1 et 2 plateaux]

REF 1811.1940.C3

REF 1811.1940

REF 810.C1x2

Structure et plateaux entièrement soudés sous argon
inox 18/10 (304)
Bâti tube carré 30 mm renforcé
Plateaux dessus lisses insonorisés
Roues ABS Ø 100 mm
En version 1 plateau avec entretoise
3 côtés ou 2 plateaux avec demi-plateau inférieur

TABLE 1 PLATEAU	
REF	DIMENSIONS
810	1000 x 700 mm
830	1500 x 700 mm
840	2000 x 700 mm

TABLE 2 PLATEAUX	
REF	DIMENSIONS
1811	1000 x 700 mm
1831	1500 x 700 mm
1832	2000 x 700 mm

Accessoires et options p. 59

TABLES DE CONDITIONNEMENT COMPACT [1 et 2 plateaux]

REF 815-C

REF 1811-C

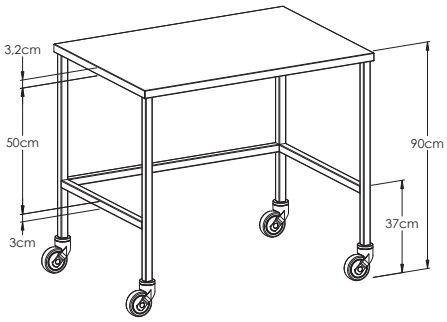

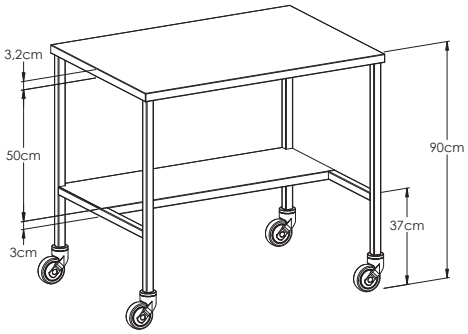

Traitement antibactérien

Structure entièrement soudé sous argon. inox 18/10 (304)

Bâti en tube carré 30 mm renforcé

Plateaux résine composite couleur

Roues ABS Ø 100 mm

En version 1 plateau avec entretoise 3 côtés
ou 2 plateaux avec demi plateau inférieur

1	2	3	4	5		
6	7	8	9	10	11	12

* Numéro de la couleur à préciser lors de votre commande.

TABLE 1 PLATEAU

REF	DIMENSIONS
815-C	1000 x 700 mm
835-C	1500 x 700 mm
840-C	2000 x 700 mm

TABLE 2 PLATEAUX

REF	DIMENSIONS
1811-C	1000 x 700 mm
1831-C	1500 x 700 mm
1832-C	2000 x 700 mm

Accessoires et options p. 59

TABLES DE CONDITIONNEMENT INOX [HI-MACS]

Plateau HI-MACS blanc avec dosseret

Plateau HI-MACS gris sans dosseret

Résine de synthèse

Structure et plateaux entièrement soudés sous argon inox 18/10 (304)

Matériau robuste aux caractéristiques semblables à la pierre,

l'HI-MACS est une combinaison d'acrylique, de minéraux et de pigments naturels

Bâti tube carré 30 mm renforcé

Plateau supérieur avec ou sans dosseret (hauteur 100 mm) blanc ou gris. Roues ABS Ø 100 mm

En version 1 plateau avec entretoise 3 côtés ou 2 plateaux avec demi-plateau inférieur inox

TABLE 1 PLATEAU HI-MACS

SANS DOSSERET	REF	AVEC DOSSERET	REF	DIMENSIONS
	900		**900-D**	1000 x 700 mm
	905		**905-D**	1500 x 700 mm
	910		**910-D**	2000 x 700 mm

TABLE 2 PLATEAUX HI-MACS

SANS DOSSERET	REF	AVEC DOSSERET	REF	DIMENSIONS
	1900		**1900-D**	1000 x 700 mm
	1905		**1905-D**	1500 x 700 mm
	1910		**1910-D**	2000 x 700 mm

Accessoires et options p. 59

ACCESSOIRES POUR TABLES

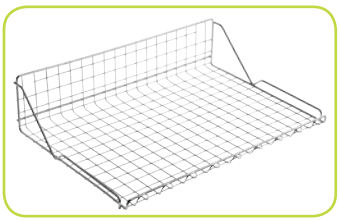

REF 9763
Étagère multi-fonctions
600 x 385 mm

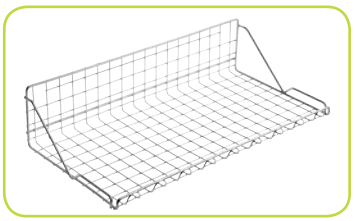

REF 9762
Étagère multi-fonctions
600 x 280 mm

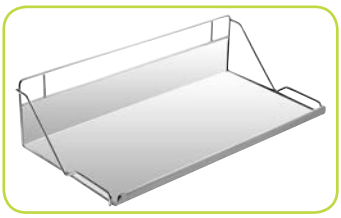

REF 9759
Étagère multi-fonctions fond plein 600 x 300 mm

REF 5128
Support documents

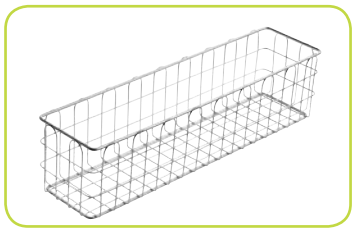

REF 9342
Panier 600 x 150 x 150 mm

REF 1940
Portique 4 crochets
pour accessoires

Différents paniers disponibles *cf* accessoires p. 64

Bacs à bec

9741	1 litre
9742	1,5 litres
9743	3 litres

REF 9740

Support bac à bec

9740	Simple
9760	Double

CAISSONS [Supports bacs ABS]

Caisson 1 unité

REF C1

Caisson 3 unités

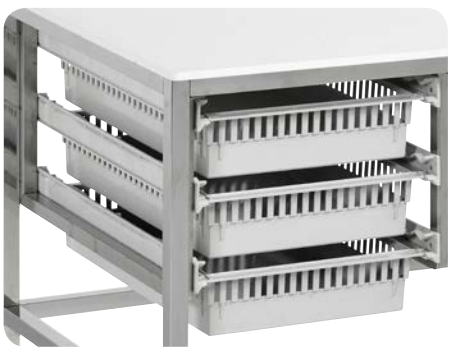

REF C3

Bacs ABS

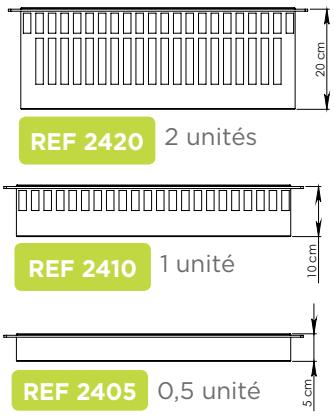

REF 2420 2 unités

REF 2410 1 unité

REF 2405 0,5 unité

Structure du caisson inox 18/10 (304)
Glissières ABS avec butées d'arrêt
Disponible en 2 unités

CHARIOTS DE STÉRILISATION [Simple]

REF 9130

REF 9140

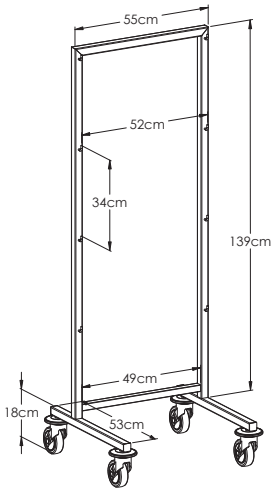

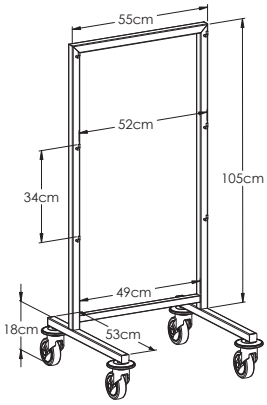

CHARIOT 1 FACE

REF	DESCRIPTION
9140	3 niveaux
9130	4 niveaux

Pieds obturés par soudure

Chariot 1 face avec 3 ou 4 niveaux

Bâti inox 18/10 (304) entièrement soudé sous argon

Roues ABS Ø 100 mm pour tunnel de lavage

Tube carré Ø 30 mm

COMPOSITIONS TYPES

REF 9140

REF 9130

REF 9130

REF 9140

CHARIOTS DE STÉRILISATION [Double]

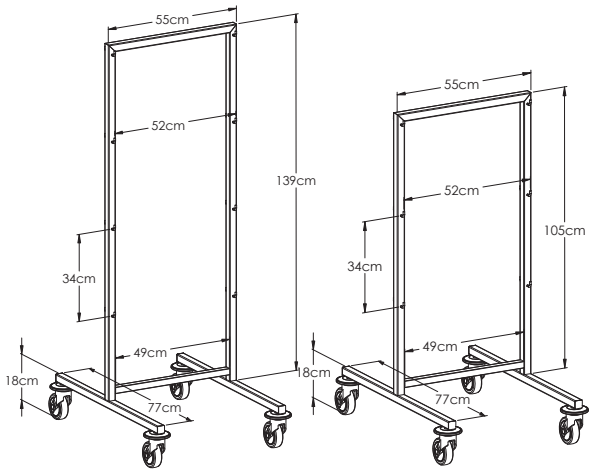

CHARIOT 2 FACES

REF	DESCRIPTION
9230	6 niveaux
9240	8 niveaux

Chariot 2 faces équipé de crochets pour le transport des paniers de stérilisation - 6 ou 8 niveaux

Roues ABS Ø 100 mm pour tunnel de lavage

Bâti acier inoxydable 18/10 (304) entièrement soudé sous argon.

Tube carré Ø 30 mm. Galets pare-chocs

COMPOSITIONS TYPES

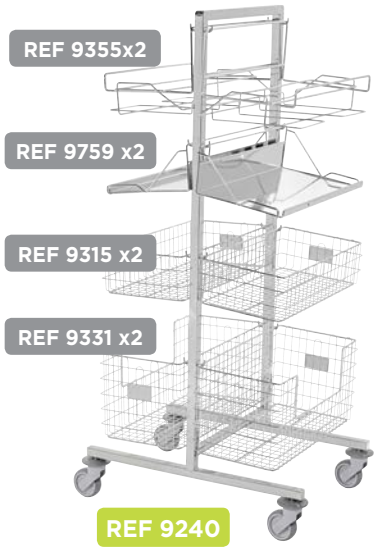

CHARIOTS DE STÉRILISATION [Triple]

CHARIOT TRIPLE 4 NIVEAUX

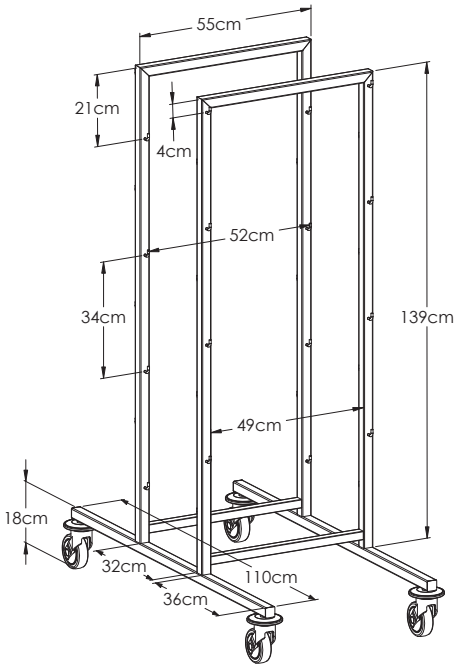

Chariot 1 face avec 4 niveaux

Bâti inox 18/10 (304) entièrement soudé sous argon

Roues ABS Ø 100 mm pour tunnel de lavage

Tube carré Ø 30 mm

CHARIOT TRIPLE 3 NIVEAUX

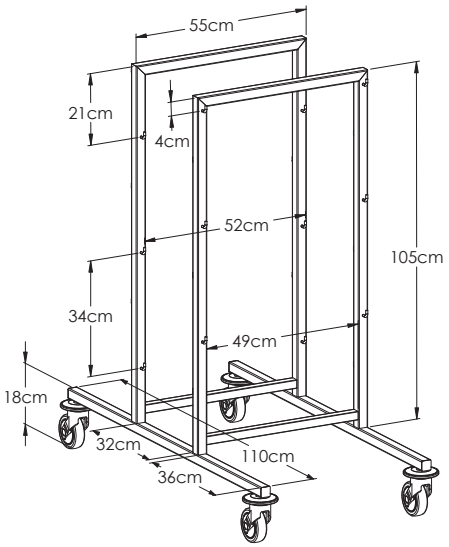

Chariot 1 face avec 3 niveaux

Bâti inox 18/10 (304) entièrement soudé sous argon

Roues ABS Ø 100 mm pour tunnel de lavage

Tube carré Ø 30 mm

SUPPORTS MURAUX

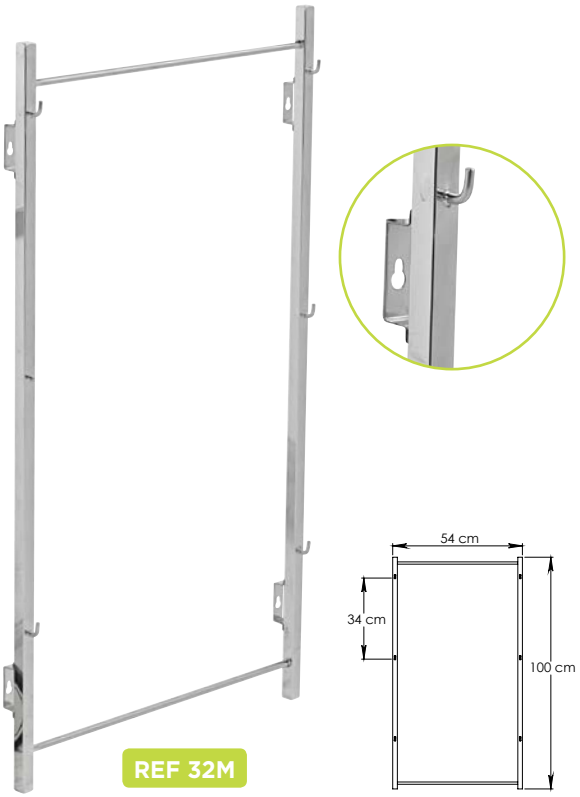

REF 32M

REF 42M

Extrémité obturée
par soudure

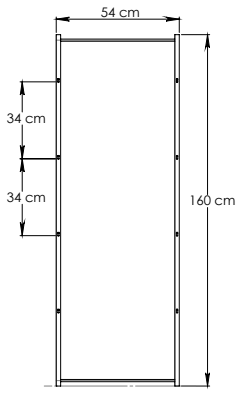

Tube Ø 20 mm obturé en extrémité
Entretoises soudées entièrement inox 18/10 (304)
Bâti inox 18/10 (304) entièrement soudé sous argon
Déport arrière pour le nettoyage

COMPOSITIONS TYPES

REF 32M

REF 32M

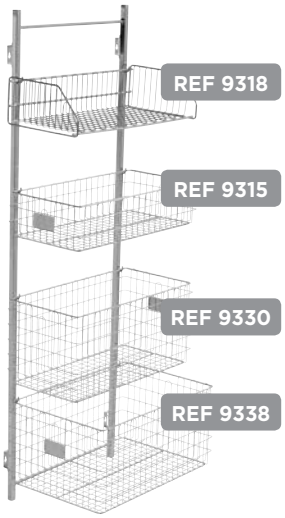

REF 32M

PANIERS DE STÉRILISATION

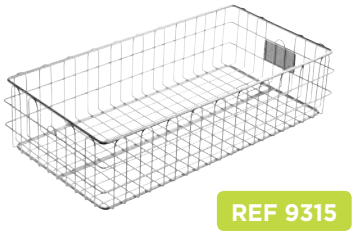
REF 9315

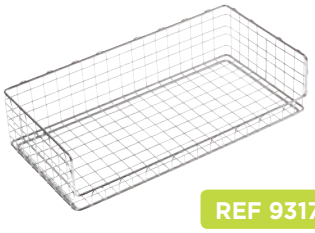
REF 9317

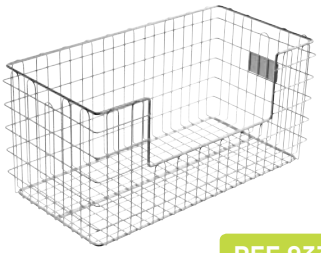
REF 9331

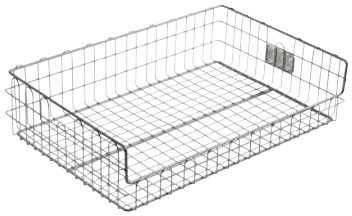
REF 9332

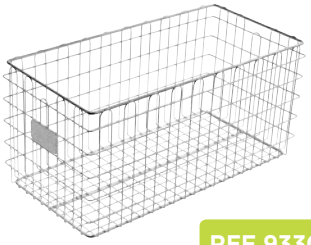
REF 9330

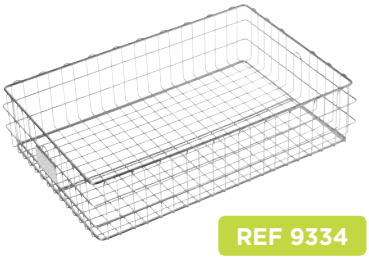
REF 9334

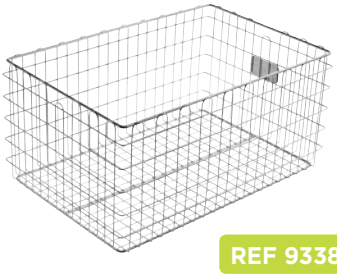
REF 9338

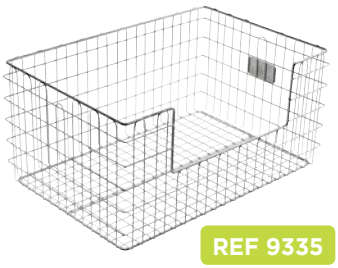
REF 9335

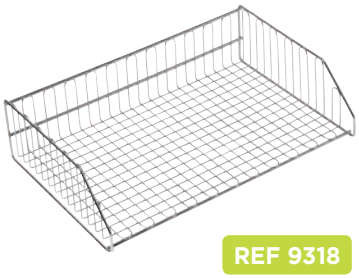
REF 9318

REF 9342

Panier en fil inox 18/10 (304)

Terminaison en épingle pour éviter les déchirements des poches papiers

Maille de 30 x 30 mm. Paniers empilables

Poignées de préhension

Modèles normalisés conforme à la norme NFS 90.322

PANIER DE STÉRILISATION	
REF	**DIMENSIONS**
9315	600 x300 x 150 mm
9317	600 x 300 x 150 mm grande échancrure
9318	600 x 300 x 150 mm panière
9330	600 x 300 x 300 mm
9331	600 x 300 x 300 mm échancré
9332	600 x 400 x 150 mm grande échancrure
9334	600 x 400 x 150 mm
9335	600 x 400 x 300 mm échancré
9338	600 x 400 x 300 mm
9342	600 x 150 x 150 mm

REF 9762

REF 9763

ÉTAGÈRE FIL	
REF	**DIMENSIONS**
9762	600 x 280 mm
9763	600 x 385 mm

ACCESSOIRES DE STÉRILISATION

Support bac à containers
640 x 315 mm

REF 9355

Étagère à sabots
548 x 350 mm

REF 9356

Crochets à sondes
4 crochets

8 crochets

REF 9357 REF 9347

Racks à suture
600 x 130 x H 200 mm
2 niveaux

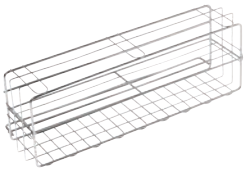

REF 9341

600 x 130 x H 400 mm
4 niveaux

REF 9340

Panier support gants
600 x 150 x 150 mm

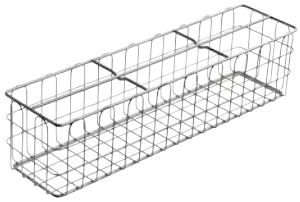

REF 9358

Supports d'inclinaison pour paniers

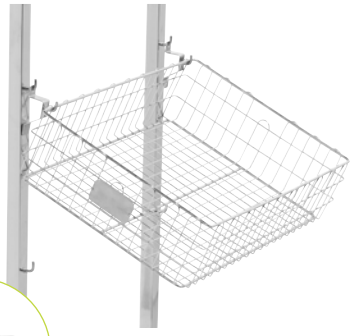

REF 9359

Porte étiquette d'identification
4x6 cm

REF ID28

8,5x4,5 cm

REF ID29

Support sac 100 L

REF 5120-STE

Support sabots amovible

REF 9755

Grille inférieure

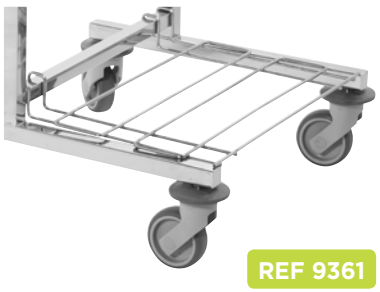

REF 9361

Séparateurs largeurs cloisons amovibles

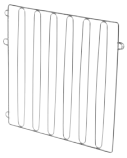

REF 9348

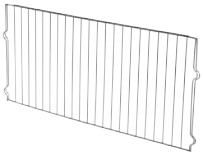

REF 9351

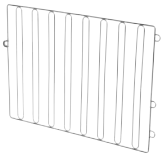

REF 9354

SÉPARATEURS

REF	DIMENSIONS	REF	DIMENSIONS
9348	300 x H 300 mm	**9352**	300 x H 150 mm
9349	400 x H 300 mm	**9353**	600 x H 150 mm
9351	600 x H 300 mm	**9354**	400 x H 150 mm

ACCESSOIRES DE STÉRILISATION

Étagère simple
600 x 390 mm

REF 9761

Étagère console multifonctions
548 x 355 mm

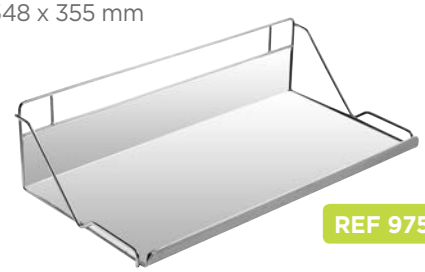

REF 9759

Étagère écritoire
548 x 355 mm

REF 9757

Étagère double
540 x 215 mm

REF 9363

Tiroirs plastiques basculants

REF 9730 STE

REF 9720 STE

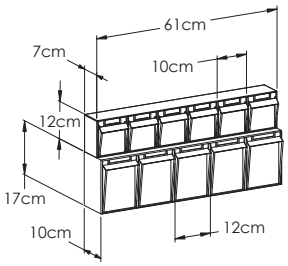

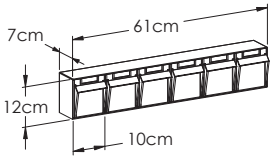

Supports bacs à bec

REF 9740 +
6x 9741

REF 9760 +
6x9741 + 4x9743

Bacs à bec

9741	1 litre
9742	1,5 litres
9743	3 litres

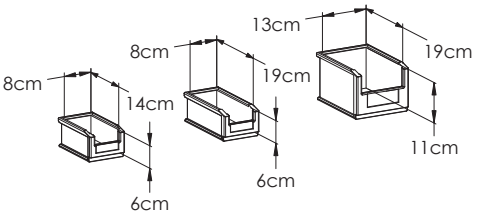

PORTANT MOBILE [Inox]

REF 9364

Structure inox 18/10
Stable et lesté
Roues ABS Ø 75 mm dont 2 à freins

Cintre fil inox Ø 6 mm
pour tabliers plombés

REF 9365

CHARIOT [Porte-feuilles]

REF 9424

Armature inox 18/10 entièrement soudée
Barres de suspension supérieures
Système de blocage des feuilles
Roues ABS Ø 100 mm
Grille inférieure de soutien

CHARIOT PORTE-FEUILLES

REF	DIMENSIONS
9423	1350 x 480 x 800 mm (3 barres)
9424	1350 x 640 x 800 mm (4 barres)

ÉTAGÈRES [Inox]

Étagère fixe

Exemple de configuration fixe
Dimensions 610 x 1070 mm

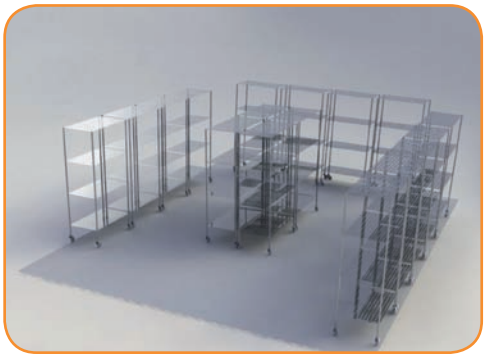

Pour toute demande de mise en plan pour un aménagement, contacter notre service commercial.

Rayonnage de stockage inox 18/10 (304) adapté pour une utilisation en chambre froide et environnement humide

Plateaux fil inoxydable et réglables en hauteur

Charge supportée 150 kg répartie par étagère

Différentes dimensions disponibles en version fixe ou mobile

Hauteur des montants 1830 mm

Roues ABS Ø 100 mm et/ou à freins en version mobile

ÉTAGÈRES

REF	DIMENSIONS
1513	530 x 1070 mm
1514	530 x 1220 mm
1515	530 x 1370 mm
1516	610 x 1070 mm
1517	610 x 1220 mm
1519	610 x 1370 mm

MONTANTS

REF	DESCRIPTION
1511	Fixe - H 1830 mm
1521	Mobile - H 1970 mm

ÉTAGÈRES [Inox]

Étagère mobile

Exemple de configuration mobile
Dimensions 530 x 1220 mm

ACCESSOIRES EN OPTION

Crochet "S"

REF 1522

Séparateurs

REF 1523 Longueur 53 mm
REF 1524 Longueur 61 mm

Poignée

REF 1525 Longueur 53 mm
REF 1526 Longueur 61 mm

Tiges de retenue + 2 crochets

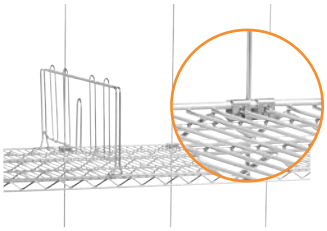

REF 1527

PORTE-SACS À DÉCHETS

Porte-sacs hermétique pince seule

REF 3002

Porte-sacs hermétique sans couvercle
Pince anneau caoutchouc anti-dérapant
Plateau inférieur amovible ABS à bords relevés
Roues Ø 75 mm à freins et butoirs

PORTE-SACS

REF	DIMENSIONS	LITRES
3001	600 x 490 x H 830 mm	40 à 80 L
3002	600 x 490 x H 990 mm	70 à 120 L

Porte-sacs inox grand volume simple

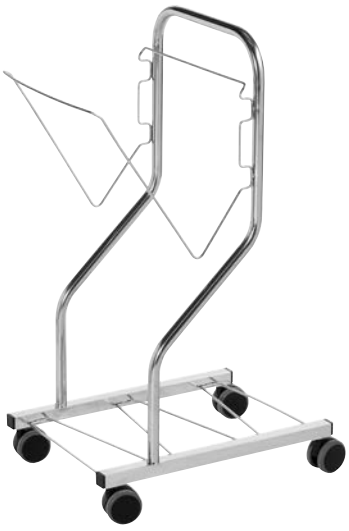

REF 4406

Porte-sacs inox grand volume double

REF 4407

Structure inox entièrement soudée. Version simple ou double
Capacité 100 L. Roues ABS Ø 80 mm

CHARIOTS PORTE-SACS
[Collecte du linge]

Capacité 1 sac

Anti-bruit

REF 4001

Ouverture du couvercle par pédale

ACCESSOIRES EN OPTION

Poignée de poussée

* Références au tarif

Couleurs des couvercles

* Références au tarif

Chariot porte-sacs à linge pour collecte du linge sale.

Structure aluminium anodisé
avec chassis acier zingué et tablette ABS

Plateforme et couvercle en ABS

Support maintien du sac par un anneau inox
et une charnière en caoutchouc

Sacs à linge disponibles au tarif en version 1, 2, 3 ou 4 sacs

Disponible sans couvercle et pédale

4 roues pivotantes Ø 80 mm

Capacité 2 sacs

REF 4002

Capacité 3 sacs

REF 4003

Capacité 4 sacs

REF 4004

CONTENEURS [Linge sale et déchets]

Pare-chocs
en caoutchouc

Poignée de
poussée double

REF 4008

REF 4008

Structure entièrement en aluminium anodisé

Poignée de poussée double

Ouverture de la paroi en face avant
sur 2/3 de la hauteur

Couvercle avec charnière nylon ouvrable
à 130° avec arrêt position ouverte

Robinet de vidange

Pare-chocs en caoutchouc

Disponible en 2 dimensions

Poids 47 kg - 699 L

Roues Ø 160 mm dont 2 à freins et 2 fixes pivotantes

CONTENEURS À LINGE

REF	DIMENSIONS
4007	1000 x 600 x H 1165 mm
4008	1300 x 700 x H 1095 mm

CHARIOTS [Armoire à linge propre]

REF 4010

REF 4010

Structure entièrement en aluminium anodisé
Chassis de base solide anti-torsion 2 portes battantes
Poignée de poussée double prise
Pare-chocs supérieur et inférieur en caoutchouc
4 roues Ø 200 mm (2 fixes et 2 pivotantes)

CONTENEURS À LINGE

REF	DIMENSIONS
4009	1230 x 630 H 1540 mm - 72,50 kg
4010	1230 x 630 H 1785 mm - 76,50 kg
4011	1400 x 710 H 1785 mm - 87 kg

Option roue motorisée

REF 4012

TENTE
BETTER MOBILITY. BETTER LIFE.

Déplacement des charges lourdes sans aucun effort, adaptable sur chariots existants. Commandes sur poignée de guidage.

Demandez votre documentation **E-DRIVE**

CHARIOTS DE CHANGE [Inox / résine]

REF 5011

ACCESSOIRES

Panier

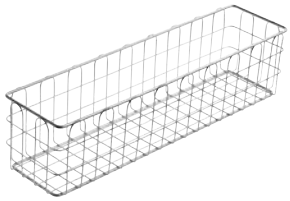

REF 9342

Séparateurs

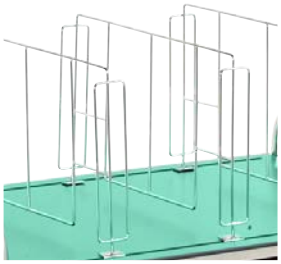

REF 5013

Poubelle grand volume

REF 50640

Boîte à gants

REF 50540

- Structure inox 18/10 entièrement soudé tube Ø30 mm
- Plateau résine composite couleur
- Double poignée de préhension
- Équipé d'un tiroir ABS 600 x 400 x H 50 mm
- 4 séparateurs inox amovibles
- Plateau intermédiaire réglable en hauteur
- Roues ABS Ø 100 mm + butoirs

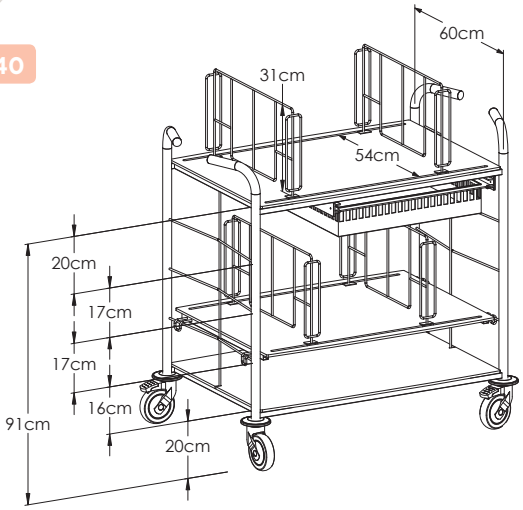

1 2 3 4 5
6 7 8 9 10 11 12

* Numéro de la couleur à préciser lors de votre commande.

CHARIOTS DE CHANGE

REF	DIMENSIONS
5011	1000 x 630 x 1050 mm
5012	1200 x 630 x 1050 mm

CHARIOTS DE STOCKAGE MODULAIRE
[6 unités]

Chariot inox

REF 8100

Chariot inox / résine

REF P2500

Chariot inox ou époxy / résine

Structure inox 8/10 304
ou acier epoxy selon modèle

Plateau inox
ou résine composite couleur

Bacs 600 x 400 mm,
hauteur 50, 100 ou 200 mm en
option p. 77

Roues ABS Ø 100 mm dont
2 à freins avec galets pare-chocs

Disponible avec ou sans poignée

REF P9100

REF P2200 + 5611 R

1 2 3 4 5
6 7 8 9 10 11 12

Autres configurations disponibles au tarif

* Numéro de la couleur à préciser lors de votre commande.

CHARIOTS DE STOCKAGE MODULAIRE
[9 et 12 unités]

Chariot résine
12 unités

REF P9175

Chariot inox
9 unités

REF 9135

Chariot inox/résine

REF 50640

REF 2275.5611R

Structure inox 8/10 304 ou acier epoxy

Plateau inox ou résine composite couleur

Bacs 600 x 400 mm, H 50, 100 ou 200 mm en option p. 77

Roues ABS Ø 100 mm dont 2 à freins
avec galets pare-chocs

Disponible avec ou sans poignée

1 2 3 4 5
6 7 8 9 10 11 12

* Numéro de la couleur à préciser lors de votre commande.

CHARIOTS DE STOCKAGE MODULAIRE
[Double et triple]

Chariot inox / résine

REF P2300

REF P2330

Structure inox 8/10 304 ou acier epoxy

Plateau inox ou résine composite couleur

Bacs 600 x 400 mm, H 50, 100 ou 200 mm
en option p. 77

Roues ABS Ø 100 mm dont 2 à freins
avec galets pare-chocs

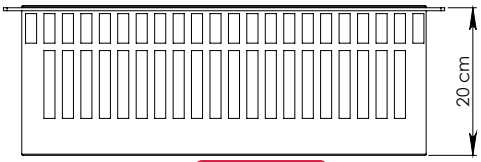

= 2 unités

REF 2420

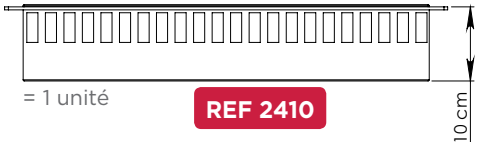

= 1 unité

REF 2410

= 0,5 unité

REF 2405

ACCESSOIRES EN OPTION

KIT SÉPARATEURS 12 CASES MODULABLES

REF	DESCRIPTION
S2405	pour tiroir ABS 0,5 unité
S2410	pour tiroir ABS 1 unité
S2420	pour tiroir ABS 2 unité

STATIONS INFORMATIQUES

Station manuelle

REF 7100

Station hydraulique

REF 7105

Accessoires en option

Tablette

REF 5123

Panier simple

REF 5124

Panier double

REF 5122

Structure inox et résine composite couleur pour ordinateur portable 17”

Disponible en version manuelle réglable de 910 à 1250 mm et hydraulique réglable de 950 à 1300 mm

Sécurité de l’ordinateur par cadenas (non fourni)

Roue ABS Ø 75 mm dont 2 à freins

CHARIOT INFORMATIQUE

Exemple de configuration avec REF 7090

Tablette coulissante

Structure et plateaux entièrement soudés sous argon 18/10 (304)

Bâti cintré en tube Ø 25 mm

Roue ABS Ø 100 mm avec galets pare-chocs

Plateaux supérieur et inférieur fixes

Tablette informatique coulissante disponible en version simple ou double

CHARIOTS INFORMATIQUES

REF	DIMENSIONS
7090	600 x 400 mm
7095	750 x 500 mm

TABLETTE COULISSANTE

REF	DESCRIPTION
6820	1 tablette
6830	2 tablettes

CHARIOTS INFORMATIQUES

[Stations de travail mobiles]

Support clavier rétractable

REF 5300

REF 5301

REF 5302

ACCESSOIRES

Support scanner

REF 5303

Panier multistockage
320 x 130 x H120 mm

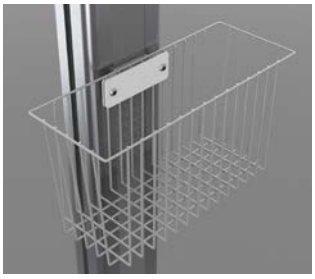

REF 50580

Boîte à gants
265 x 85 x H130 mm

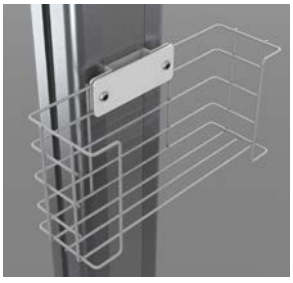

REF 50540

Support VESA

REF 5304

Structure aluminium et ABS

Tablette 485 x 397 mm réglable en hauteur de 812 à 1232 mm

Support clavier rétractable et orientable à 120 °
équipé de 2 tapis de souris extensibles

Caisson modulaire pour PC portable 15”

Roues Ø 100 mm dont 2 à freins

CHARIOTS INFORMATIQUES

REF 5311

REF 5330

REF 5314

Structure aluminium et ABS. Dimensions 500 x 610 x 1350 mm
Tablette 455 x 360 mm. Roues Ø 100 mm dont 2 à freins
Fermeture centralisée disponible sur version 5314

ACCESSOIRES

Bras long avec support VESA

REF 5337

Rotule courte avec support VESA

REF 5430

Support pour PC 17" sur bras long 450 x 360 mm

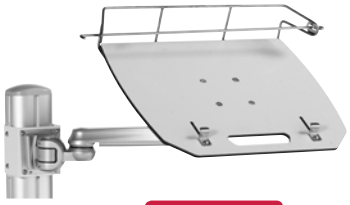

REF 5435

Support clavier / tapis souris intégré

REF 5340

Panier 200 x 200 x 150 mm

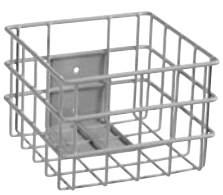

REF 5305

Bloc 5 prises

REF 5129

ACCESSOIRES INFORMATIQUES
[Pour guéridons]

Type de composition pour guéridon compact

REF 320A.3.5436

Type de composition pour guéridon inox

REF 375.3.2.5436

Portique de maintien avec support VESA sur rotule courte

REF 5437

Portique de maintien pour ordinateur portable 17" sur bras long

450 x 360 mm

Diponible sur rotule courte

REF 5436

Bloc 5 prises + support

REF 5100

CHARIOTS D'URGENCE [Inox]

REF 10100.1

Structure inox entièrement soudée Ø 30 mm

Batterie de 5 tiroirs montés sur glissière à billes, sortie totale

Roues ABS Ø 125 mm dont 2 à freins

ACCESSOIRES EN OPTION

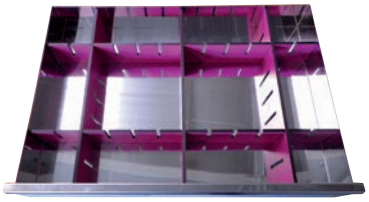

Kit de séparation 12 cases

Résine composite - réglable et modifiable

REF	DIMENSIONS
S600	600 x 400 x H 80 mm
S601	750 x 500 x H 80 mm
S6002	600 x 400 x H 180 mm
S6012	750 x 500 x H 180 mm

Tablette escamotable

(fabrication standard à droite)

REF	DIMENSIONS
5610	600 x 400 mm
5611	750 x 500 mm

Autres configurations disponibles

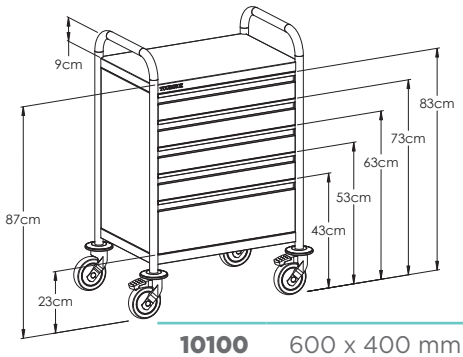

10100	600 x 400 mm
10200	750 x 500 mm

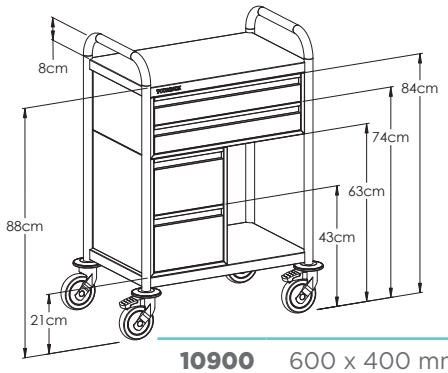

10900	600 x 400 mm
11000	750 x 500 mm

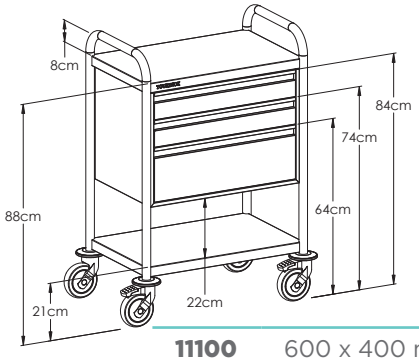

11100	600 x 400 mm
11200	750 x 500 mm

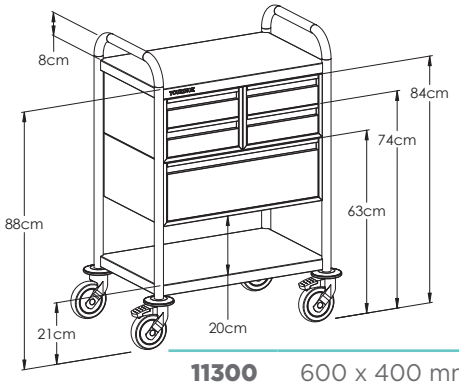

11300	600 x 400 mm
11400	750 x 500 mm

CHARIOTS D'URGENCE
[Inox / résine]

REF 10105

REF 9730

REF 449x2

REF 10105.8500

REF	DIMENSIONS
10105	600 x 400 mm
10205	750 x 500 mm

Structure inox entièrement soudée Ø 30 mm

Tiroirs inox façade résine composite couleur montés sur glissière à billes, sortie totale

Roues ABS Ø 125 mm dont 2 à freins avec galets pare-chocs

1 2 3 4 5
6 7 8 9 10 11 12

* Numéro de la couleur à préciser lors de votre commande.

ACCESSOIRES EN OPTION

Fermeture centralisée par plomb ou cadenas (pour chariot résine)

REF 5160

Fermeture centralisée par plaque de massage cardiaque (pour chariot inox)

REF 5131

Plaque de massage cardiaque

REF 5130

CHARIOTS D'URGENCE [ABS]

REF 50310

REF 50340

REF 50370

REF 50340.8500

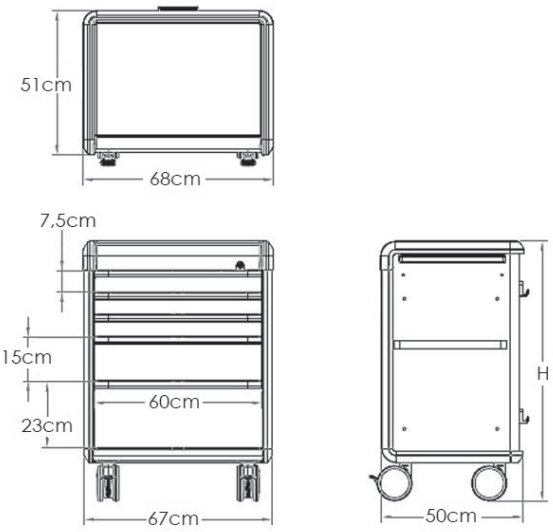

Chariot en structure acier époxy haute résistance.
Plateau postformé ABS
Équipé d'une poignée (en standard à gauche)
2 tablettes escamotables
Fermeture centralisée par clé
Différentes configurations de tiroirs selon modèles
Roues directionnelles Ø 125 ABS dont 2 à freins
Poids max. supporté par tablette 30 kg

CHARIOT D'URGENCE ABS

REF	DIMENSIONS
50310	675 x 500 x H 916 mm
50340	675 x 500 x H 995 mm
50370	675 x 500 x H 1074 mm

Couleurs des montants disponibles

2 6 9 12

* Numéro de la couleur à préciser lors de votre commande.

ACCESSOIRES ET OPTIONS
[Pour chariots ABS]

Séparateur de tiroir
H 150 mm
pour moyen et grand tiroir

REF S524

Séparateur de tiroir
H 70 mm
pour petit tiroir

REF S504

Support pour container

REF 3950

Tige à sérum

REF 50570

Poubelle avec couvercle
10 L - 265 x 170 x 440 mm

REF 50650

Poubelle 40 L

REF 50640

Support obus O²

REF 50600

Porte dossiers
320 x 113 x 25 mm

REF 50530

Support boîte à gants
320 x 135 x 148 mm

REF 50535

Support boîte à gants fil
265 x 85 x 130 mm

REF 50540

Support flacons
354 x 88 x 108 mm

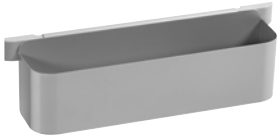

REF 50545

Support flacons fil
315 x 110 x 75 mm

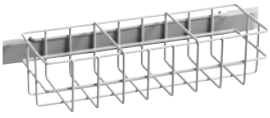

REF 50590

Support sondes
125 x 100 x 400 mm

REF 50595

Support sondes fil
100 x 100 x 480 mm

REF 50630

Panier multistockage
330 x 135 x 180 mm

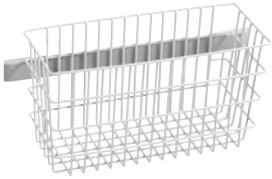

REF 50580

Support documents suspendus
330 x 160 x 255 mm

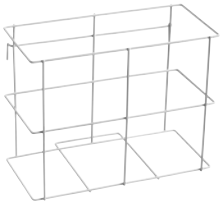

REF 50585

NUANCIER

Choisissez la teinte de votre mobilier et reportez le numéro correspondant sur vos demandes

Blanc 1	Gris 2	Chêne alaska 3
Chêne massif 4	Cerisier 5	Jaune 6
Orange 7	Rouge 8	Griotte 9
Vert paradis 10	Bleu batik 11	Bleu pétrole 12

Tous les produits Polyrey font l'objet d'un traitement antibactérien Sanitized® permettant de ralentir la prolifération de 99,9% des bactéries.
Le traitement Sanitized® contient un produit biocide avec substance active : le verre de phosphate. Cette substance n'est pas concernée par les restrictions REACH, car nous veillons à ce que nos fournisseurs n'utilisent aucune substance dangereuse.

BUREAU D'ÉTUDES

[Demandes spécifiques]

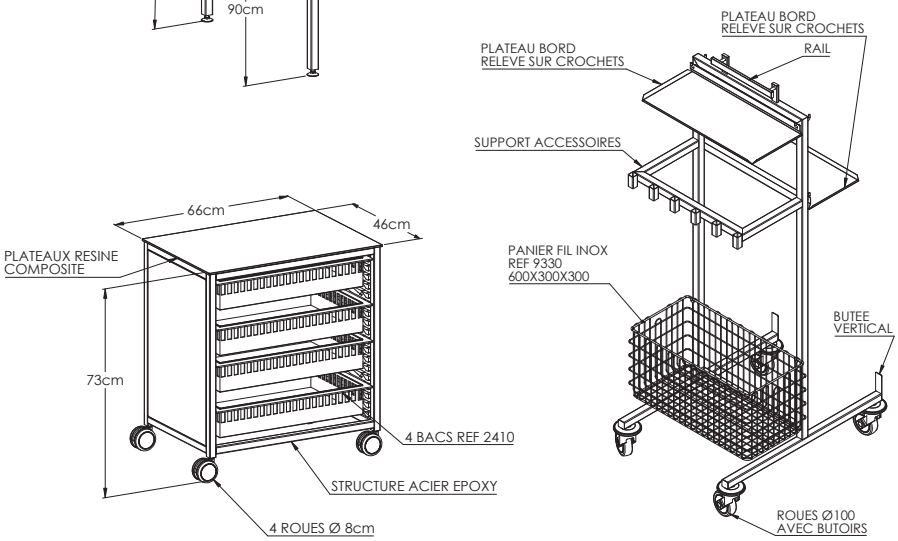

Un bureau d'études techniques à vos services.

Nous pouvons personnaliser vos produits pour répondre à un besoin spécifique.
Contactez-nous pour échanger ensemble sur la faisabilité de votre projet.

TOURINOX

MOBILIER MÉDICO-CHIRURGICAL

à votre service au :

03 86 74 31 21

ou sur :

contact@tourinox.com

tourinox.com

Mise en page et impression : VOLUPRINT - Auxerre. Photo de couverture © 123RF

Nous nous réservons le droit d'apporter des modifications sans avis préalable au matériel figurant sur ce catalogue.